TMT 2000

Montagetische

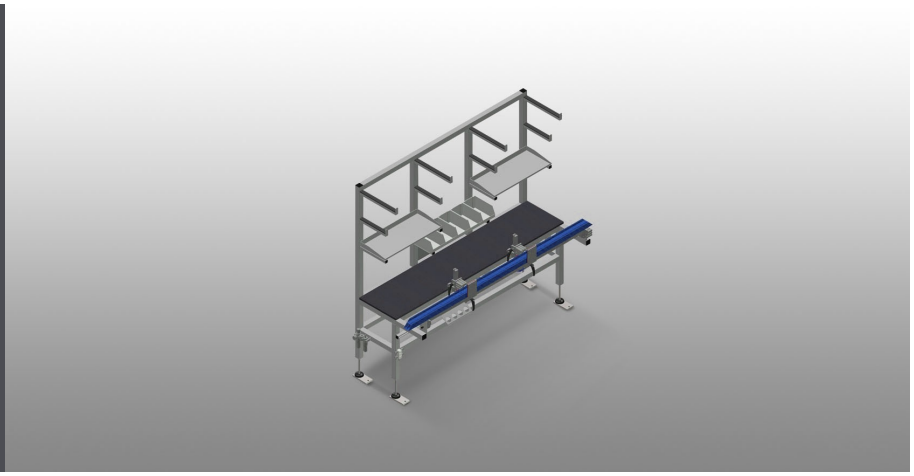

Montagetisch für die Vormontage von Beschlägen und Dichtungen. Stabile Stahlkonstruktion. Arbeitstisch für alle Vormontagearbeiten von Beschlägen und Dichtungen an Aluminiumfenstern und Aluminiumtüren. Ausgestattet mit zwei Spannern. Spannvorrichtung für Profile mit 45 – 120 mm Bautiefe und 50 – 150 mm Ansichtsbreite. Spannposition einstellbar. Aktivierung von Spannzylinder über Fußschalter. Schwenkvorrichtung 180° für die gespannten Profile in 30°-Schritten über Fußschalter feststellbar. Auflagearme für lange Teile. Zwei Ablagen zum Ablegen von Werkzeug und Kleinteilen. Schubladen für Werkzeug. Halterung für Schrauber oder Bohrmaschine. Druckluftanschluss 4-fach. Schuko-Steckdosen 2-fach.

Voilàp S.p.A.
Via Archimede, 10
41019 - Limidi di Soliera (MO)
ITALY

Tel 059 895411
Fax: 059 859404
P.IVA e C.F. 02057270361
info@somecopvc.com
www.somecopvc.com

The right to make technical alterations is reserved.

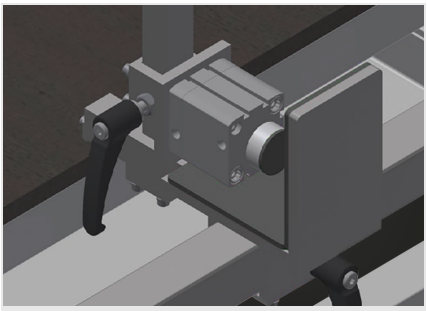

Spannvorrichtung

Spannvorrichtung für Profile mit 45 – 120 mm Bautiefe und 50 – 150 mm Ansichtsbreite. Spannposition in Profillängsrichtung einstellbar. Spannzylinder über Fußschalter zu betätigen

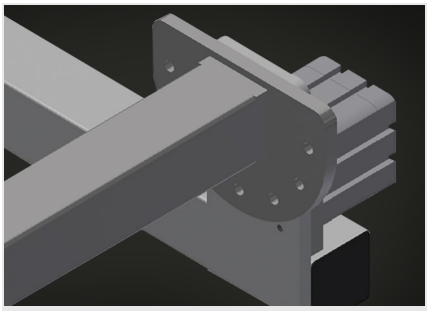

Schwenkvorrichtung

Schwenkvorrichtung 180° für die gespannten Profile in 30°-Schritten über Fußschalter feststellbar

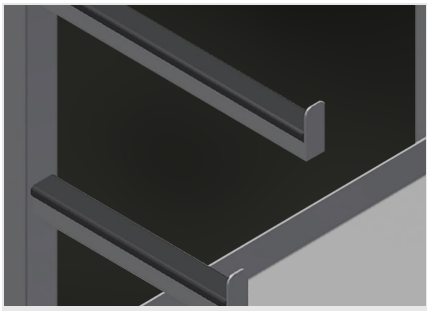

Auflagearme

Auflagearme für lange Teile wie z. B. Mehrfachverriegelungen. Ablagen für Werkzeug und Kleinteile

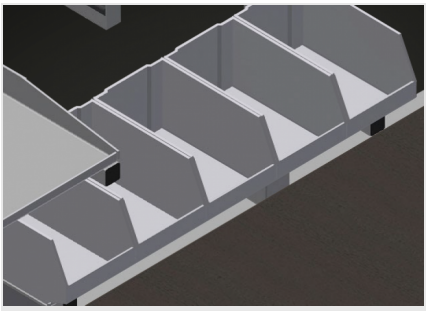

Ablage

Ablage mit 5 Kunststoffkästen für kleines Zubehör, Beschläge und Schrauben

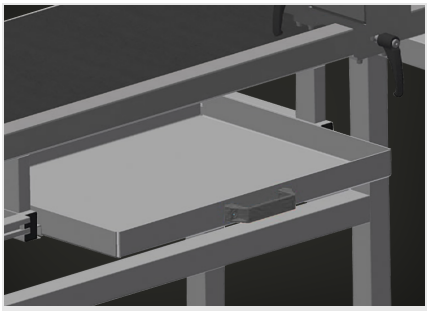

Schublade

Schublade für Werkzeug. Gummibeschichtete Werkzeugablagen

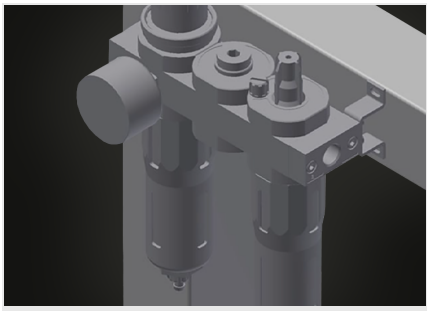

Wartungseinheit

Wartungseinheit für Druckluftwerkzeuge

Voilàp S.p.A.
Via Archimede, 10
41019 - Limidi di Soliera (MO)
ITALY

Tel 059 895411
Fax: 059 859404
P.IVA e C.F. 02057270361
info@somecopvc.com
www.somecopvc.com

The right to make technical alterations is reserved.

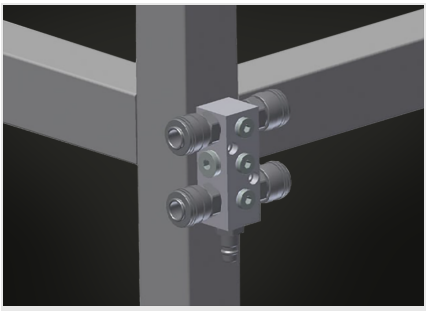

Druckluftanschluss 4-fach

Druckluftanschluss 4-fach für Anschluss von Druckluftwerkzeugen

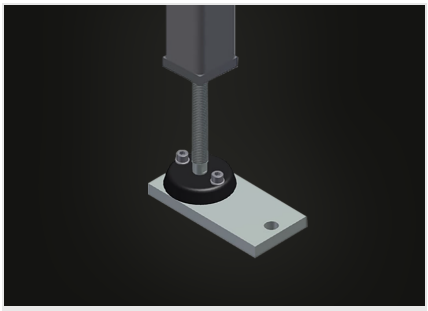

Gelenkfuß

Arbeitshöhe durch Stellfüße von 850 – 1.000 mm einstellbar

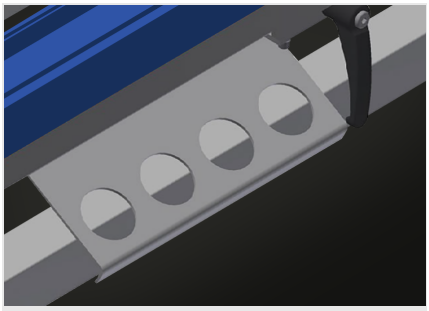

Werkzeughalter

Werkzeughalter für pneumatische bzw. elektrische Werkzeuge

Voilàp S.p.A.
Via Archimede, 10
41019 - Limidi di Soliera (MO)
ITALY

Tel 059 895411
Fax: 059 859404
P.IVA e C.F. 02057270361
info@somecopvc.com
www.somecopvc.com

The right to make technical alterations is reserved.

TMT 2000 / MONTAGETISCHE

EIGENSCHAFTEN

Länge (mm)	2.000
Breite (mm)	850
Höhe (mm)	1.970
Gewicht (kg)	145
Druckluftanschluss 4-fach	●
Luftverbrauch ca. (l/min.)	20
Arbeitsdruck Druckluft (bar)	7
Spanneinrichtungen	2
Ablagen zum Ablegen von Werkzeug und Kleinteilen	2
Schubladen für Werkzeug	●
Halterung für Schrauber oder Bohrmaschine	●
Schuko-Steckdosen 2-fach	●

Enthalten ● Verfügbar ○

Voilàp S.p.A.
Via Archimede, 10
41019 - Limidi di Soliera (MO)
ITALY

Tel 059 895411
Fax: 059 859404
P.IVA e C.F. 02057270361
info@somecopvc.com
www.somecopvc.com

The right to make technical alterations is reserved.