KW 3

Transporte y carros

Carro de puesta en marcha para el transporte interno de elementos de ventana. Construcción estable de acero. Para el transporte interno. Soportes de perfil con superficie de goma. Se puede encajar cuando no está cargado - una característica que ahorra espacio. Cuatro ruedas, dos de ellas con freno de fijación.

Voilàp S.p.A.
Via Archimede, 10
41019 - Limidi di Soliera (MO)
ITALY

Tel 059 895411
Fax: 059 859404
P.IVA e C.F. 02057270361
info@somecopvc.com
www.somecopvc.com

The right to make technical alterations is reserved.

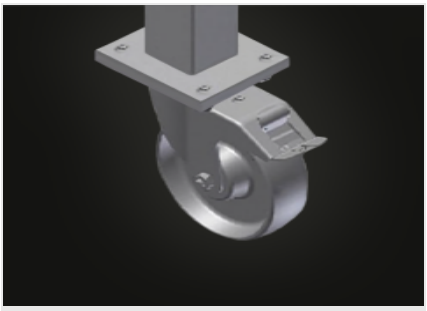

Ruedas de dirección

Cuatro ruedas de dirección, dos de ellas con freno de retención, ofrecen una gran movilidad y una manipulación fácil y segura

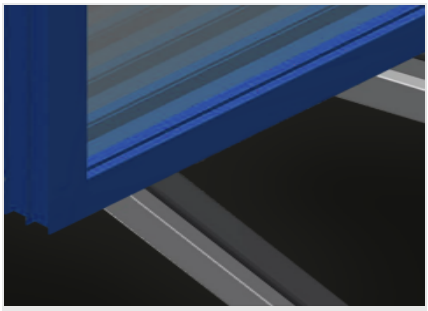

Soporte con perfil de goma

Superficie de apoyo recubierta con perfil de goma para proteger al perfil contra su deterioro

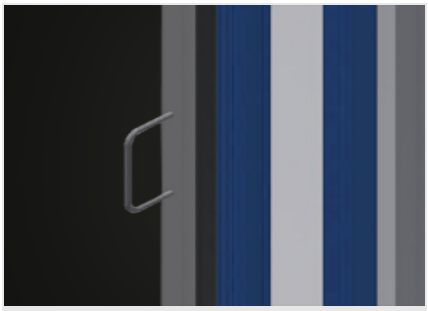

Perfil de transporte

Perfil de transporte a ambos lados para el desplazamiento

Voilàp S.p.A.
Via Archimede, 10
41019 - Limidi di Soliera (MO)
ITALY

Tel 059 895411
Fax: 059 859404
P.IVA e C.F. 02057270361
info@somecopvc.com
www.somecopvc.com

The right to make technical alterations is reserved.

KW 3 / TRANSPORTE Y CARROS

DIMENSIÓN Y PESO

Longitud (mm)	1.600
Ancho (mm)	1.130
Altura (mm)	1.960
Peso (kg)	90

CAPACIDAD DE ALMACENAMIENTO

Capacidad de carga (kg)	400

CARACTERÍSTICAS

Apilable horizontalmente cuando no está cargado	●
Ruedas giratorias	4
Ruedas giratorias con tope de bloqueo	2
Diámetro de ruedas giratorias (mm)	125

Incluido ● Disponible ○

Voilàp S.p.A.
Via Archimede, 10
41019 - Limidi di Soliera (MO)
ITALY

Tel 059 895411
Fax: 059 859404
P.IVA e C.F. 02057270361
info@somecopvc.com
www.somecopvc.com

The right to make technical alterations is reserved.