SBZ 610/13

Centros de corte y mecanizado

El ingenio de uso universal como centro de mecanizado de barras con máxima flexibilidad. Mecanización completa de barras sin refuerzos de acero. Centro de mecanizado de perfiles para taladrar, fresar y cortar a medida perfiles para la construcción de ventanas, puertas y fachadas, sin refuerzos de acero, con uniones atornilladas. Proceso de trabajo de izquierda a derecha o viceversa según las necesidades individuales. Transportador introductor con pinza prensora regulable de forma contínua por servo-motor. Función de elevación para cargar la mesa de alimentación sin interrupciones. La conducción de los perfiles sobre rodillos garantiza el trato cuidadoso del perfil y de la lámina de protección. Optimización del corte a medida sin residuos debidos al proceso. Pinza interior para evitar el deterioro de los perfiles. Sensores de medición integrados para identificar a los trozos residuales. Transporte de piezas al exterior a través de mesa de retirada. PC industrial con sistema operativo Windows. Opciones: transporte de piezas al exterior a través de transportador de correa de diferentes capacidades; dispositivo alineador para perfiles difíciles de sujetar.

Voilàp S.p.A.
Via Archimede, 10
41019 - Limidi di Soliera (MO)
ITALY

Tel 059 895411
Fax: 059 859404
P.IVA e C.F. 02057270361
info@somecopvc.com
www.somecopvc.com

The right to make technical alterations is reserved.

SBZ 610/13 / CENTROS DE CORTE Y MECANIZADO

LAYOUT

Versión izquierda (de izquierda a derecha)

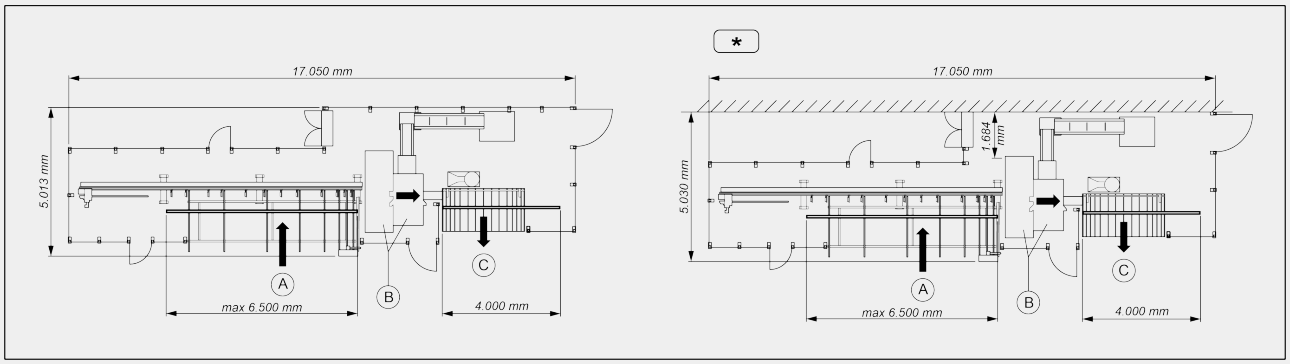

Versión derecha (de derecha a izquierda)

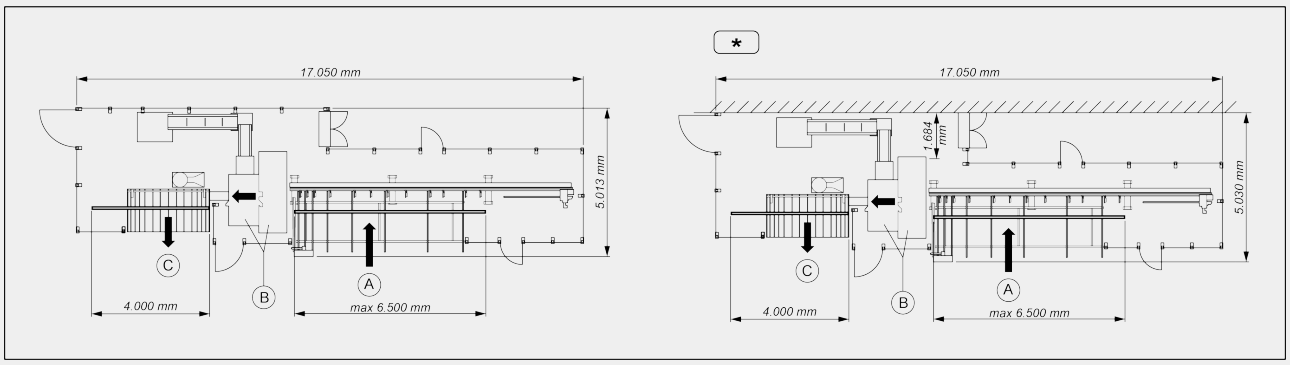

A – Almacén de carga
B – Unidad de mecanizado
C – Almacén de descarga
* – Versión estándar

Las dimensiones pueden variar en función de la configuración del producto.

CARRERAS DE LOS EJES

EJE Y (transversal) (mm)	370
EJE Z (vertical) (mm)	270
EJE X (posicionamiento barra) (mm)	6.500
EJE Y1 (posicionamiento transversal pinza) (mm)	130
EJE Z1 (posicionamiento vertical pinza) (mm)	145
EJE A1 (rotación pinza)	280°

Voilàp S.p.A.
Via Archimede, 10
41019 - Limidi di Soliera (MO)
ITALY

Tel 059 895411
Fax: 059 859404
P.IVA e C.F. 02057270361
info@somecopvc.com
www.somecopvc.com

The right to make technical alterations is reserved.

ÁNGULOS DE CORTE POSIBLES

Ángulos de corte fijos	45° / 90° / 135°

CARAS MECANIZABLES DEL PERFIL

Número de caras (superior, laterales, inferior)	1 + 2 + 1

ALMACÉN DE CARGA: POSICIONAMIENTO PERFIL

Tope de referencia pieza en proximidad de la unidad de trabajo	●
Longitud máxima que puede cargarse (mm)	6.500
Almacén de carga de correas, de 10 perfiles con longitud variable entre 500 mm y 6.500 mm	●
Rotación pinza 0 ÷ 360° (eje C1) de control electrónico	●
Sección mínima perfil mecanizable L x H (mm)	30 x 30
Altura máxima perfil L x H (mm)	135 x 205

BLOQUEO DE LA PIEZA

Sistema fijo automático de bloqueo perfil situado antes de la zona de fresado	●
Sistema fijo automático de bloqueo perfil situado después de la zona de fresado	●
Sistema de apriete para perfil adaptado al sistema de perfiles	○
Altura estándar sistema de apriete 20 mm	●

FUNCIONES

Operaciones de fresado y perforación de los perfiles de PVC	●
Etiquetadora	○
Pinza de eje giratorio	●

Voilàp S.p.A.
Via Archimede, 10
41019 - Limidi di Soliera (MO)
ITALY

Tel 059 895411
Fax: 059 859404
P.IVA e C.F. 02057270361
info@somecopvc.com
www.somecopvc.com

The right to make technical alterations is reserved.

MOTORES DISCO (CAMBIO MANUAL)

Potencia máxima en S6 (kW)	4
Velocidad máxima (rpm)	2.850
Ángulos de corte fijos	45° / 90° / 135°

DIAGRAMA DE CORTE

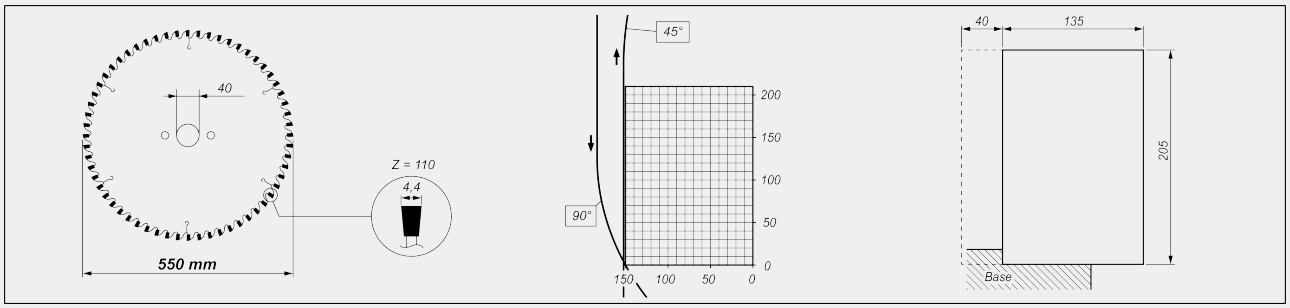

ELECTROMANDRILES PARA ELABORACIONES EN PVC (CAMBIO MANUAL)

Potencia máxima en S6 (kW)	0,75
Velocidad máxima (rpm)	16.300
Diámetro máximo (mm)	12

ELECTROMANDRILES DE PERFORACIÓN PARA MANIJA (CAMBIO MANUAL)

Potencia máxima en S6 (kW)	1,6
Velocidad máxima (rpm)	2.456
Diámetro máximo para cabezal de perforación de 3 mandriles (mm máx.)	12 / 14 / 12

ALMACÉN DE DESCARGA

Mesa de descarga con empujador neumático para piezas de hasta 4000 mm	●
Profundidad plano de descarga almacén de correas (mm)	1.900

REFRIGERACIÓN ARMARIO ELÉCTRICO

Armario eléctrico con unidad de acondicionamiento para temperaturas operativas < 45°C	●

Incluido ● Disponible ○

Voilàp S.p.A.
Via Archimede, 10
41019 - Limidi di Soliera (MO)
ITALY

Tel 059 895411
Fax: 059 859404
P.IVA e C.F. 02057270361
info@somecopvc.com
www.somecopvc.com

The right to make technical alterations is reserved.