(someco)

a voilàp company

BW

CHARIOTS

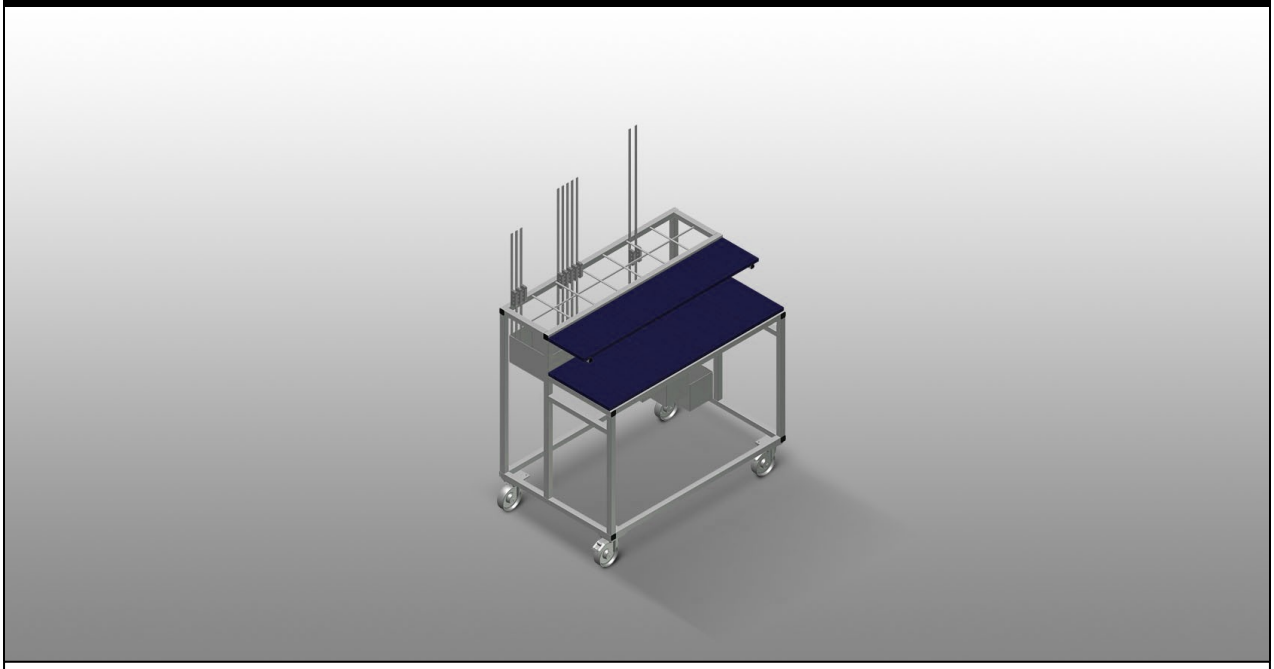

Chariot de ferrures pour une mise à disposition claire des ferrures. Construction en acier stable. 2 tablettes en bois. Dispositif de réception pour poinçonneuse. 4 roulettes de direction, dont 2 à frein de blocage.

Voilàp S.p.A.
Via Archimede, 10
41019 - Limidi di Soliera (MO)
ITALY

Tel 059 895411
Fax: 059 859404
P.IVA e C.F. 02057270361
info@somecopvc.com
www.somecopvc.com

The right to make technical alterations is reserved.

(someco)

a voilàp company

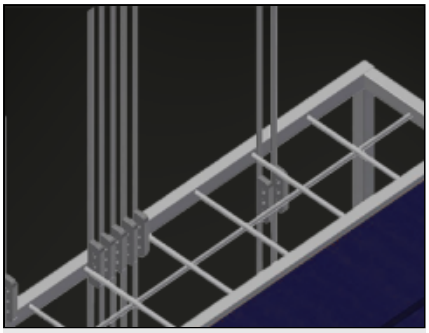

Compartiments

7 compartiments pour revêtements, disposés par couches, dimensions 190 x 265 mm

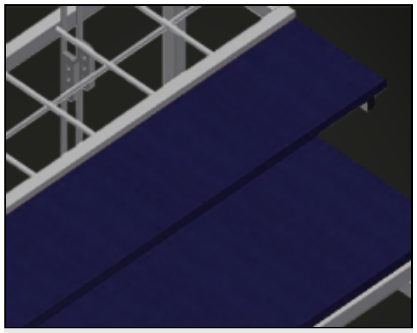

Rangement

2 tablettes pour outils et accessoires

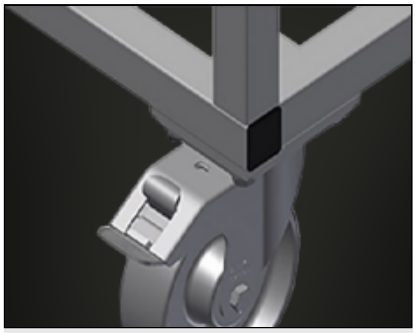

Roulettes de direction

4 galets de direction, dont 2 à frein de blocage assurant une mobilité élevée et une manipulation légère et sécurisée

Voilàp S.p.A.
Via Archimede, 10
41019 - Limidi di Soliera (MO)
ITALY

Tel 059 895411
Fax: 059 859404
P.IVA e C.F. 02057270361
info@somecopvc.com
www.somecopvc.com

The right to make technical alterations is reserved.

BW / CHARIOTS

MODÈLES

BW 7002

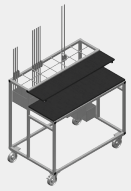

DIMENSIONS ET POIDS

Longueur (mm)	1.100
Largeur (mm)	710
Hauteur (mm)	1.090
Poids (kg)	50

CAPACITÉ DE STOCKAGE

Compartiments	7
Étagères en bois	2
Capacité de chargement (kg)	300

CARACTÉRISTIQUES

Roulettes pivotantes	4
Roulettes pivotantes avec frein	2
Diamètre roulettes pivotantes (mm)	125

Inclus ● Disponible ○

Voilàp S.p.A.
Via Archimede, 10
41019 - Limidi di Soliera (MO)
ITALY

Tel 059 895411
Fax: 059 859404
P.IVA e C.F. 02057270361
info@somecopvc.com
www.somecopvc.com

The right to make technical alterations is reserved.