KS 101

Équipement de soutien

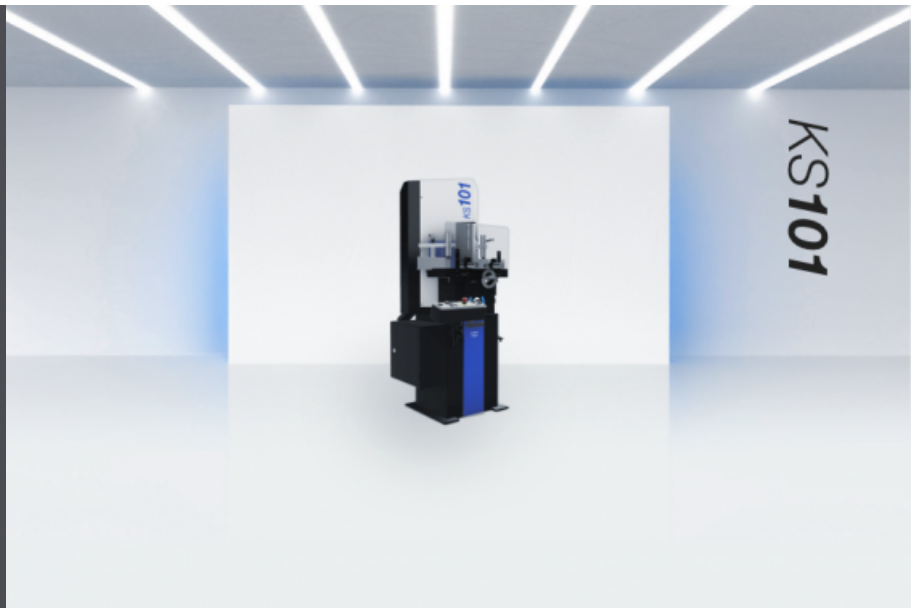

Tronçonneuse de précision pour réaliser des coupes en V de 90° sur des profils en plastique. La machine est équipée de 2 dispositifs de serrage pneumatiques verticaux. Le réglage de la profondeur de coupe sur l'axe Y est de type à variation continue par volant. L'avance pneumatique de la lame est de type à variation continue et la course de retour est rapide. La machine est dotée de série d'un conteneur pour les déchets et les copeaux, de lames et d'un raccord pour un tube d'aspiration des copeaux.

Voilàp S.p.A.
Via Archimede, 10
41019 - Limidi di Soliera (MO)
ITALY

Tel 059 895411
Fax: 059 859404
P.IVA e C.F. 02057270361
info@somecopvc.com
www.somecopvc.com

The right to make technical alterations is reserved.

KS 101 / ÉQUIPEMENT DE SOUTIEN

LAYOUT

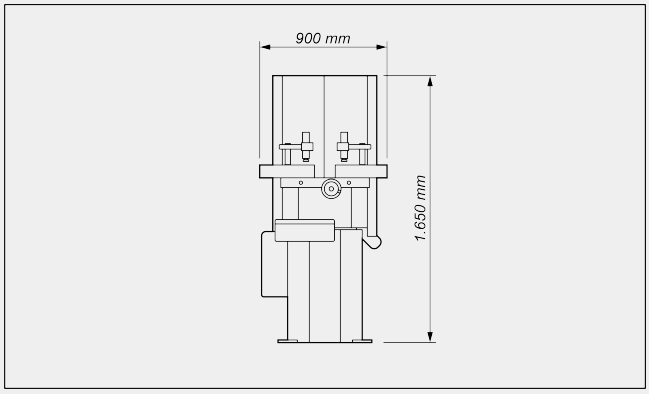

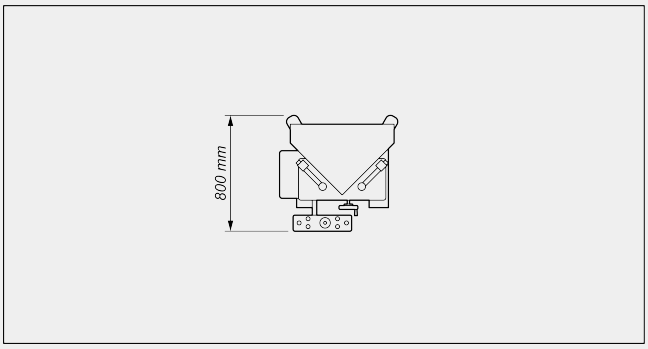

Vue de dessus

Les dimensions d'encombrement peuvent varier en fonction de la configuration du produit.

CAPACITÉ D'USINAGE

Profondeur de coupe maximale (mm)	80
Hauteur maximale du profil (mm)	100
Largeur minimale profil pour le serrage (mm)	150
Angle de coupe en V	90°

DIMENSIONS ET POIDS

Largeur (mm)	900
Profondeur (mm)	800
Poids (kg)	240
Hauteur (mm)	1.650

MOTEURS

Moteurs asynchrones triphasés	2
Puissance en S1 (kW)	2 x 0,9
Tours moteur 50 Hz (tours/min)	2.800
Tours moteur 60 Hz (tours/min)	3.400

Voilàp S.p.A.
Via Archimede, 10
41019 - Limidi di Soliera (MO)
ITALY

Tel 059 895411
Fax: 059 859404
P.IVA e C.F. 02057270361
info@somecopvc.com
www.somecopvc.com

The right to make technical alterations is reserved.

DIAGRAMME DE COUPE

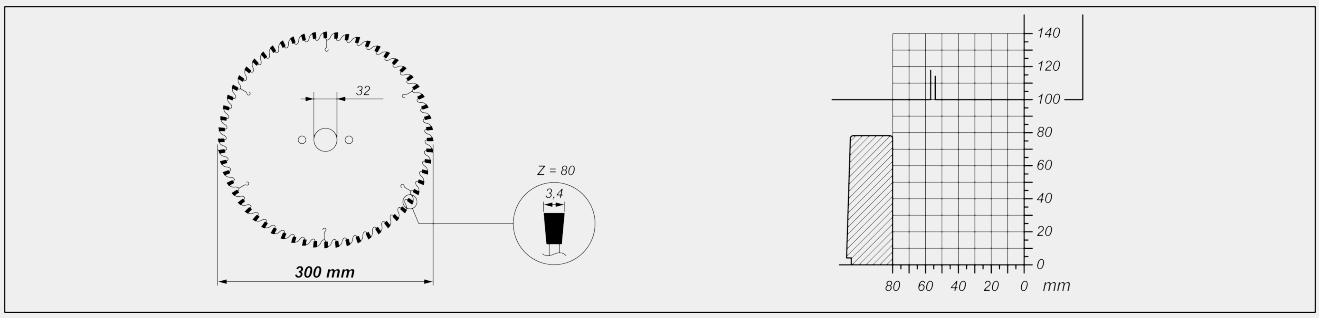

OUTILS

Diamètre lame (mm)	300
Trou de la lame (mm)	32
Vitesse de la lame - moteur 60 Hz (tours/min)	3.400
Vitesse de la lame - moteur 50 Hz (tours/min)	2.800

ÉQUIPEMENT

Tiroir à copeaux	●
Buse d'aspiration des copeaux	●
Lame carbure 80 dents	●
Étau vertical	●

BRANCHEMENT ÉLECTRIQUE

Puissance de connexion (kW)	1,9
Fusible de protection maximum 240V 60Hz (A)	10
Fusible de protection maximum 400V 50Hz (A)	10

BRANCHEMENT PNEUMATIQUE

Pression (bar)	7
Connexion tube flexible	DN10
Consommation d'air (7 bars) par cycle de travail (sans pulvérisateur) (l)	20

Inclus ● Disponible ○

Voilàp S.p.A.
Via Archimede, 10
41019 - Limidi di Soliera (MO)
ITALY

Tel 059 895411
Fax: 059 859404
P.IVA e C.F. 02057270361
info@somecopvc.com
www.somecopvc.com

The right to make technical alterations is reserved.