SBZ 610/03

Centres de coupe et d'usinage

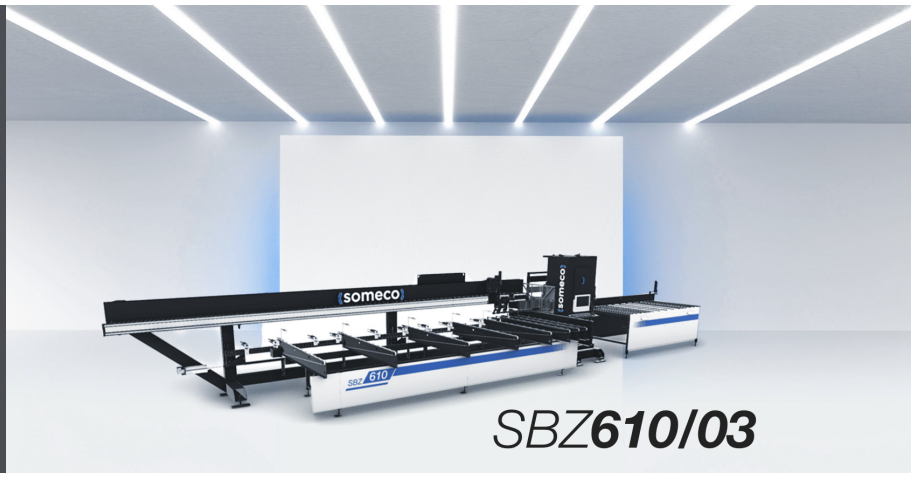

Le multi-talents en matière de scie automatique rapide. Vitesse d‘usinage maximale à un niveau de qualité maximum grâce à 3 groupes de sciage. Scie automatique à 3 groupes de sciage fixes pour la découpe de profilés pour la construction de fenêtres, de portes et de façades. Déroulement du travail selon les besoins individuels de gauche à droite ou inversement. Avance barre d‘entrée à mâchoires et à déplacement linéaire. Fonction de levage pour un chargement sans lacunes du magasin de transfert. Le guidage des profilés sur les rouleaux assure la préservation du profilé et du film protecteur. Optimisation de la coupe sans chutes liées au processus. Grappin intérieur destiné à éviter d‘endommager le profilé. Capteur de mesure intégré pour la détection des restes réutilisables. Evacuation des pièces par la table d‘enlèvement. PC industriel avec système d‘exploitation Windows.

Voilàp S.p.A.
Via Archimede, 10
41019 - Limidi di Soliera (MO)
ITALY

Tel 059 895411
Fax: 059 859404
P.IVA e C.F. 02057270361
info@somecopvc.com
www.somecopvc.com

The right to make technical alterations is reserved.

SBZ 610/03 / CENTRES DE COUPE ET D'USINAGE

LAYOUT

Version gauche (de gauche à droite)

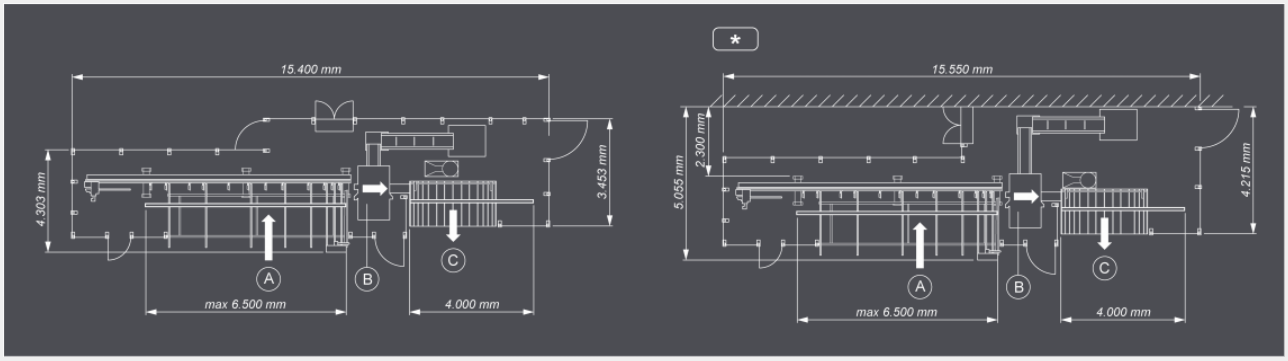

Version droite (de droite à gauche)

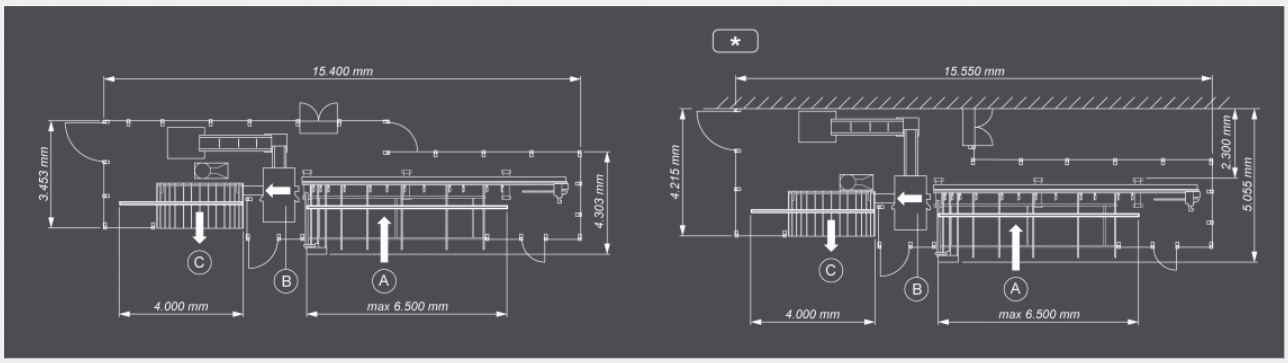

A – Magasin de chargement
B – Unité d'usinage
C – Magasin de déchargement
* – Version standard

Les dimensions d'encombrement peuvent varier en fonction de la configuration du produit.

COURSES DES AXES

AXE Y (transversal) (mm)	370
AXE Z (vertical) (mm)	270
AXE X (positionnement de la barre) (mm)	6.500
AXE Y1 (positionnement transversal pince) (mm)	130
AXE Z1 (positionnement vertical de la pince) (mm)	145
AXE A1 (rotation pince) (°/min)	280°

Voilàp S.p.A.
Via Archimede, 10
41019 - Limidi di Soliera (MO)
ITALY

Tel 059 895411
Fax: 059 859404
P.IVA e C.F. 02057270361
info@somecopvc.com
www.somecopvc.com

The right to make technical alterations is reserved.

ANGLES DE COUPE POSSIBLES

Angles de coupe fixes	45° / 90° / 135°

UNITÉ DE CHARGEMENT : POSITIONNEMENT DU PROFIL

Butée de référence pièce à proximité de l'unité d'usinage	●
Longueur maximale pouvant être chargée (mm)	6.500
Magasin de chargement à chenilles de 10 profils avec une longueur variable de 500 mm à 6500 mm	●
Rotation pince 0 ÷ 360° (axe C1) à contrôle électronique	●
Section minimale profil usinable L x H (mm)	30 x 30
Hauteur maximale profil L x H (mm)	135 x 205

SERRAGE DE LA PIÈCE

Système fixe automatique de blocage profil en amont de la zone de fraisage	●
Système fixe automatique de blocage profil en aval de la zone de fraisage	●
Hauteur standard système de serrage 20 mm	●
Système de serrage pour profil adapté au système de profils	○

FONCTIONS

Imprimante d’étiquettes	○
Pince à axe rotatif	●

Voilàp S.p.A.
Via Archimede, 10
41019 - Limidi di Soliera (MO)
ITALY

Tel 059 895411
Fax: 059 859404
P.IVA e C.F. 02057270361
info@somecopvc.com
www.somecopvc.com

The right to make technical alterations is reserved.

MOTEURS LAME (CHANGEMENT MANUEL)

Puissance maximale en S6 (kW)	4
Vitesse maximale (tours/min)	2.850
Refroidissement à air	●
Diamètre lame (mm)	550
Nombre de moteurs	3
Angles de coupe fixes	45° / 90° / 135°

DIAGRAMME DE COUPE

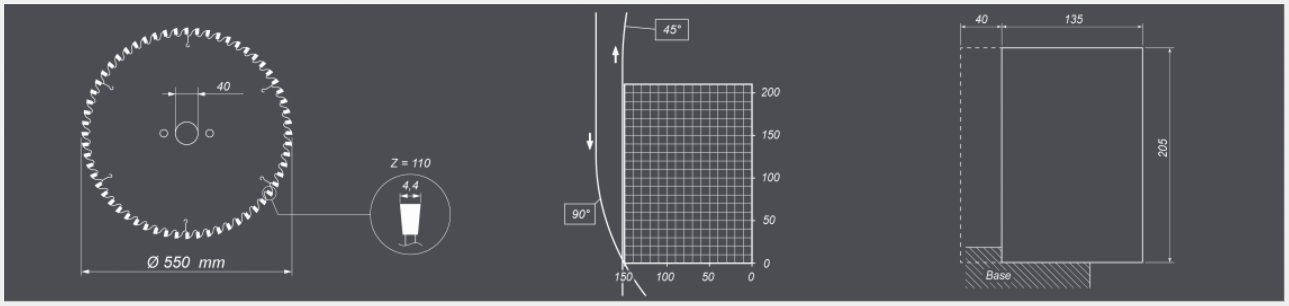

EMBASE PORTEUSE

Monolithique en acier électrosoudé et normalisé	●

UNITÉ DE DÉCHARGEMENT

Table de déchargement avec pousseur pneumatique pour pièces jusqu'à 4000 mm	●
Profondeur du plan de déchargement magasin à chenilles (mm)	1.900

CLIMATISATION ARMOIRE ÉLECTRIQUE

Armoire électrique avec unité de climatisation pour températures de fonctionnement < 45 °C	●
Climatiseur armoire électrique et CN pour températures de fonctionnement < 50 °C	○

Inclus ● Disponible ○

Voilàp S.p.A.
Via Archimede, 10
41019 - Limidi di Soliera (MO)
ITALY

Tel 059 895411
Fax: 059 859404
P.IVA e C.F. 02057270361
info@somecopvc.com
www.somecopvc.com

The right to make technical alterations is reserved.