AW 800

Transportwagen

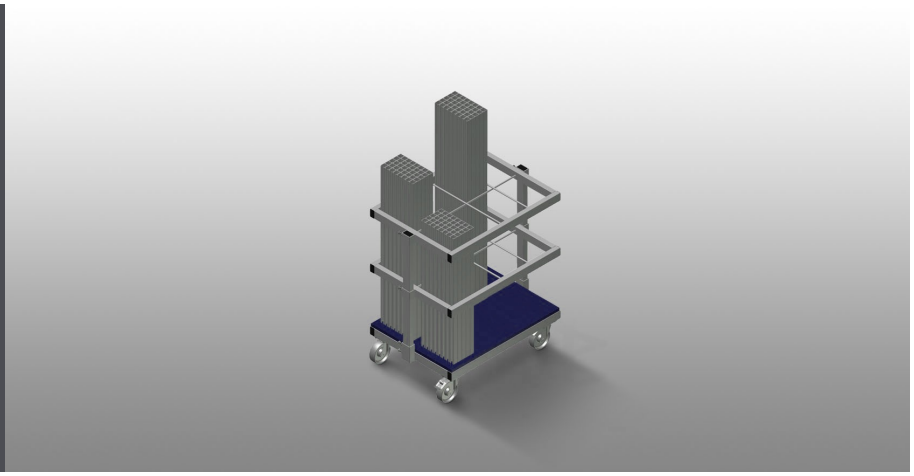

Wagen für Transport und sortierte Bereitstellung von zugesägten Armierungsprofilen. Stabile Stahlkonstruktion. Vertikale Lagerung und Transport von Stahlprofilen. Geringe Außenabmessung. Übersichtliche Profilanordnung für Fixlängen. Vier Lenkrollen, davon zwei mit Feststellbremse.

Voilàp S.p.A.
Via Archimede, 10
41019 - Limidi di Soliera (MO)
ITALY

Tel 059 895411
Fax: 059 859404
P.IVA e C.F. 02057270361
info@somecopvc.com
www.somecopvc.com

The right to make technical alterations is reserved.

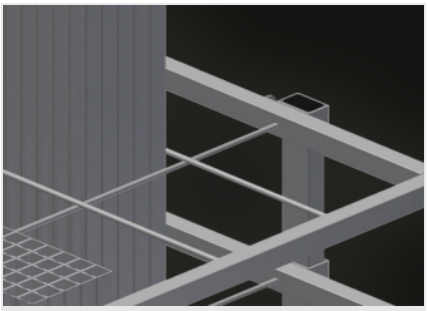

Fächer

Sechs Fächer, Fachgröße 190 x 265 mm

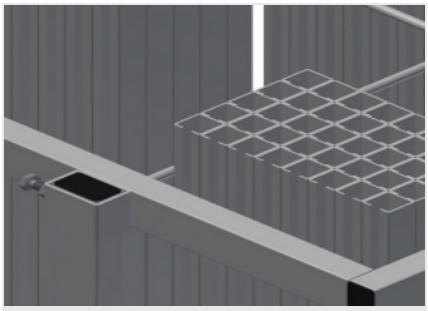

Gitterrahmen

Zwei Gitterrahmen, höhenverstellbar

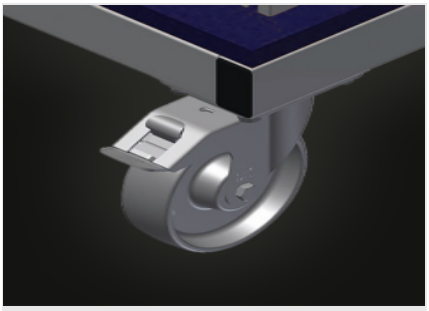

Lenkrollen

Vier Lenkrollen, davon zwei mit Feststellbremse, bieten hohe Beweglichkeit und leichte, sichere Handhabung

Voilàp S.p.A.
Via Archimede, 10
41019 - Limidi di Soliera (MO)
ITALY

Tel 059 895411
Fax: 059 859404
P.IVA e C.F. 02057270361
info@somecopvc.com
www.somecopvc.com

The right to make technical alterations is reserved.

AW 800 / TRANSPORTWAGEN

ABMESSUNGEN UND GEWICHT

Länge (mm)	800
Breite (mm)	600
Höhe (mm)	960
Gewicht (kg)	35

EINLAGERUNGSVERMÖGEN

Fächer	6
Tragkraft (kg)	400

EIGENSCHAFTEN

Lenkrollen	4
Lenkrollen mit Feststellbremse	2
Laufrollendurchmesser (mm)	125

Enthalten ● Verfügbar ○

Voilàp S.p.A.
Via Archimede, 10
41019 - Limidi di Soliera (MO)
ITALY

Tel 059 895411
Fax: 059 859404
P.IVA e C.F. 02057270361
info@somecopvc.com
www.somecopvc.com

The right to make technical alterations is reserved.