HD 3000

Montagetische

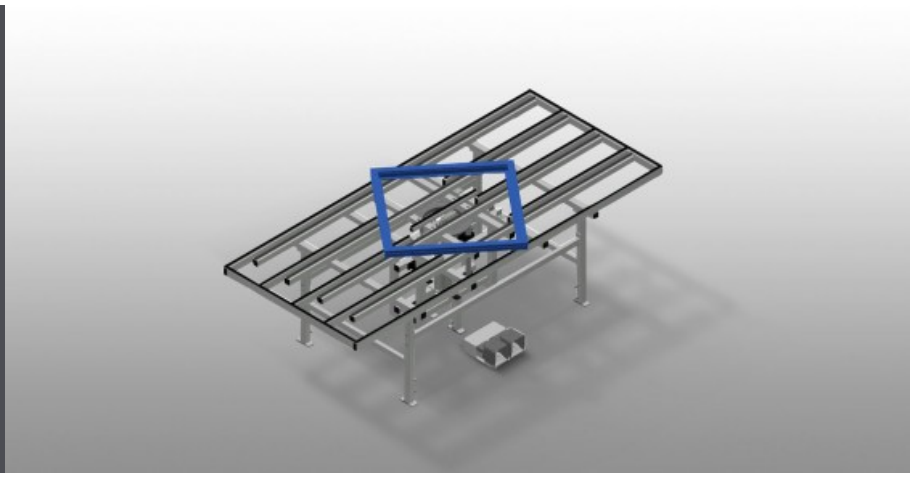

Hebe-Drehtisch für Montage und Dichtungseinzug. Stabile Stahlkonstruktion. Ideal für Montage und Dichtungseinzug. In der Höhe justierbar. Innentisch pneumatisch höhenverstellbar. Innentisch drehbar mit pneumatischer Feststellbremse. Innentisch mit Gummileisten. Außentisch mit Kunststoff-Gleitleisten. Druckluftanschluss 4-fach.

Voilàp S.p.A.
Via Archimede, 10
41019 - Limidi di Soliera (MO)
ITALY

Tel 059 895411
Fax: 059 859404
P.IVA e C.F. 02057270361
info@somecopvc.com
www.somecopvc.com

The right to make technical alterations is reserved.

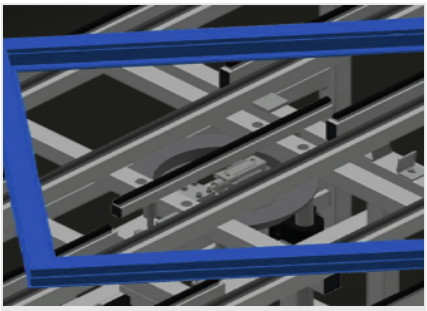

Hub-Dreheinrichtungen

Praktisch bei der Beschlagmontage sowie bei der Endmontage und beim Dichtungseinzug. Innentisch pneumatisch höhenverstellbar. Innentisch drehbar mit pneumatischer Feststellbremse

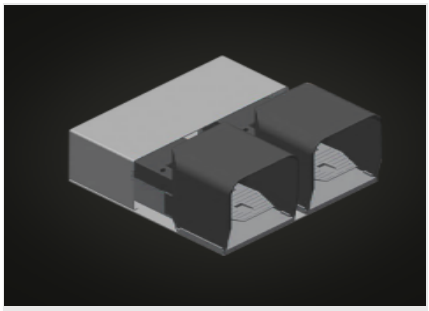

Fußschalter

Steuerung über Fußventil

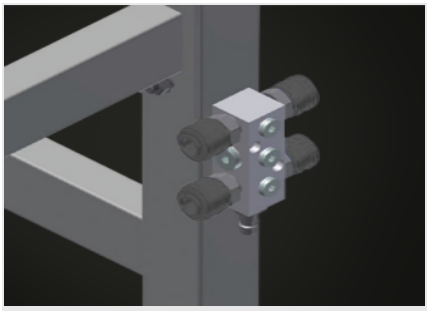

Druckluftanschluss 4-fach

Druckluftanschluss 4-fach für Anschluss von Druckluftwerkzeugen

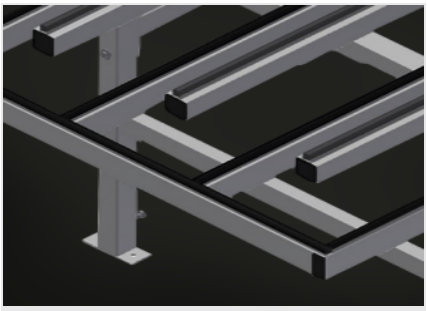

Auflagefläche

Außentisch mit Kunststoff-Gleitleisten. Innentisch mit Gummileisten

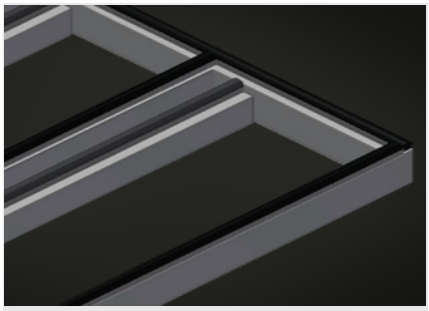

Außentisch mit Gummileisten (Optional)

Außentischauflage Gummi-Pilzprofil für HD 3000. Auf Wunsch Außentisch auch mit Gummiprofil lieferbar

Voilàp S.p.A.
Via Archimede, 10
41019 - Limidi di Soliera (MO)
ITALY

Tel 059 895411
Fax: 059 859404
P.IVA e C.F. 02057270361
info@somecopvc.com
www.somecopvc.com

The right to make technical alterations is reserved.

HD 3000 / MONTAGETISCHE

ABMESSUNGEN UND GEWICHT

Länge (mm)	3.000
Breite (mm)	1.300
Gewicht (kg)	240

AUFLAGEFLÄCHE

Höhe justierbar (mm)	850 ÷ 1.000
Hub pneumatischen Innentisch (mm)	150
Tragkraft (kg)	200
Aussentischauflage Gummi-Pilz- Profil	○

EIGENSCHAFTEN

Arbeitsdruck Druckluft (bar)	7
Luftverbrauch ca. (l/min)	35

Enthalten ● Verfügbar ○

Voilàp S.p.A.
Via Archimede, 10
41019 - Limidi di Soliera (MO)
ITALY

Tel 059 895411
Fax: 059 859404
P.IVA e C.F. 02057270361
info@somecopvc.com
www.somecopvc.com

The right to make technical alterations is reserved.