PWW 2000

Transportwagen

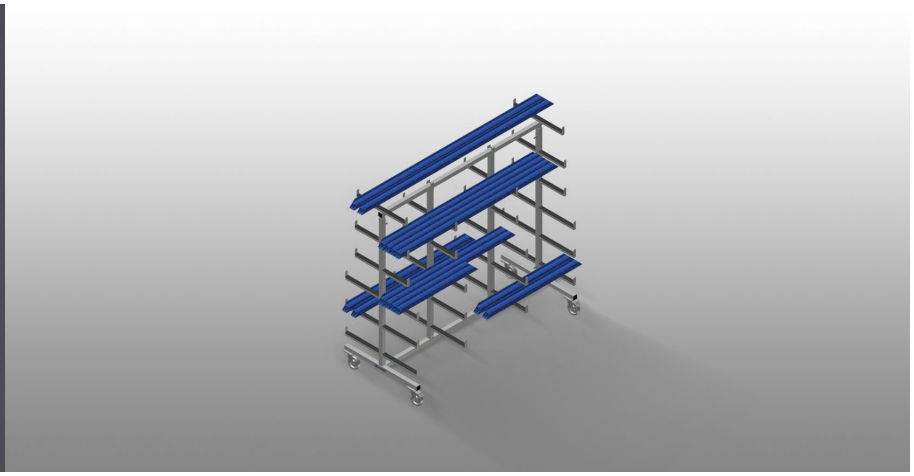

Profilwagen für die waagrechte Lagerung und den Transport von Profilen. Stabile Stahlkonstruktion. Waagrechter Profiltransport. Auflagearme gummibeschichtet. Profilwagen mit doppelseitigen Profilablagen. Sechs Ablagen pro Stütze. Zwei Mittelstützen. Vier Lenkrollen, davon zwei mit Feststellbremse.

Voilàp S.p.A.
Via Archimede, 10
41019 - Limidi di Soliera (MO)
ITALY

Tel 059 895411
Fax: 059 859404
P.IVA e C.F. 02057270361
info@somecopvc.com
www.somecopvc.com

The right to make technical alterations is reserved.

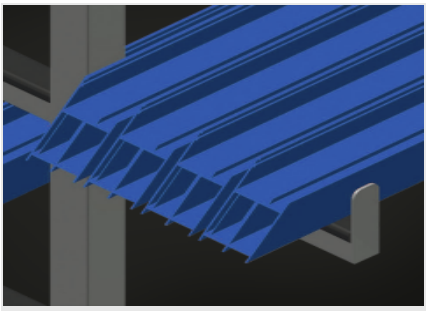

Einfaches Be- und Entladen

Schneller Zugriff durch übersichtliche Lagerung

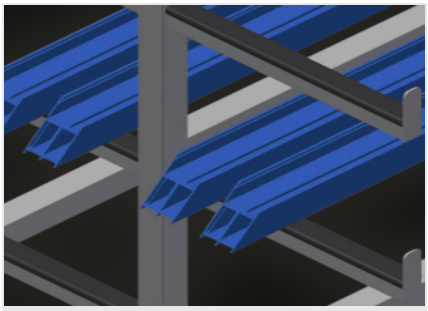

Auflagearme

Auflagearme gummibeschichtet, Mittelstütze verstellbar

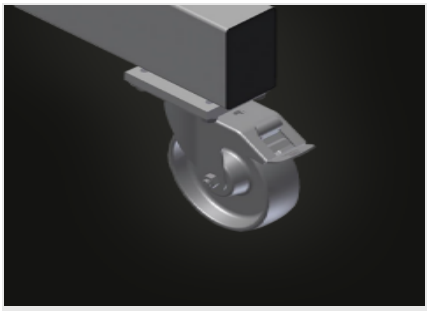

Lenkrollen

Vier Lenkrollen, davon zwei mit Feststellbremse, bieten hohe Beweglichkeit und leichte, sichere Handhabung

Mittelstütze einzeln (Optional)

Zusätzliche Mittelstütze

Voilàp S.p.A.
Via Archimede, 10
41019 - Limidi di Soliera (MO)
ITALY

Tel 059 895411
Fax: 059 859404
P.IVA e C.F. 02057270361
info@somecopvc.com
www.somecopvc.com

The right to make technical alterations is reserved.

PWW 2000 / TRANSPORTWAGEN

ABMESSUNGEN UND GEWICHT

Länge (mm)	2.000
Breite (mm)	900
Höhe (mm)	1.960
Gewicht (kg)	75

EINLAGERUNGSVERMÖGEN

Ablagefächer	11
Lichte Weite (mm)	260
Untere Fachbreite (mm)	420
Obere Fachbreite (mm)	300
Tragkraft (kg)	350

EIGENSCHAFTEN

Mittelstütze	2
Mittelstütze einzeln	○
Lenkrollen	4
Lenkrollen mit Feststellbremse	2
Laufrollendurchmesser (mm)	125

Enthalten ● Verfügbar ○

Voilàp S.p.A.
Via Archimede, 10
41019 - Limidi di Soliera (MO)
ITALY

Tel 059 895411
Fax: 059 859404
P.IVA e C.F. 02057270361
info@somecopvc.com
www.somecopvc.com

The right to make technical alterations is reserved.