VE 3000

Kontroll- und Verglasungseinheiten

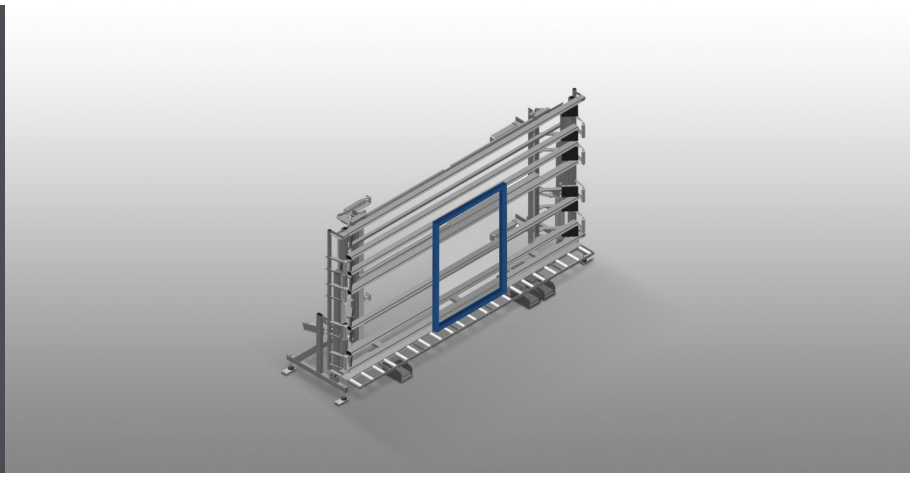

Kontroll- und Verglasungseinheit für das Verglasen und die Endkontrolle in Einzelund und Serienfließfertigung. Schnelle, exakte Fenster-, Türen- und Elementenmontage. Stabile Stahlkonstruktion. Genauigkeit durch parallele Spannbalkenpressung. Stufenlose Höhenverstellung. Einfache Handhabung durch Fußschalter. Zwei pneumatisch abklappbare und verfahrbare Pressbalken und Druckluftanschluss 4-fach.

Voilàp S.p.A.
Via Archimede, 10
41019 - Limidi di Soliera (MO)
ITALY

Tel 059 895411
Fax: 059 859404
P.IVA e C.F. 02057270361
info@somecopvc.com
www.somecopvc.com

The right to make technical alterations is reserved.

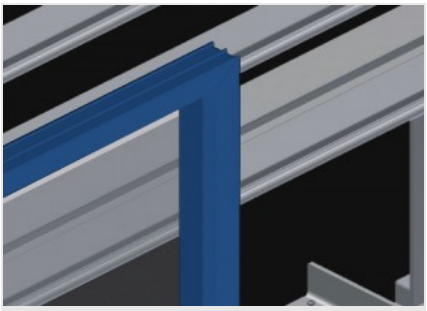

Anlage

Rückseitige Anlage mit Kunststoff-Gleitleisten

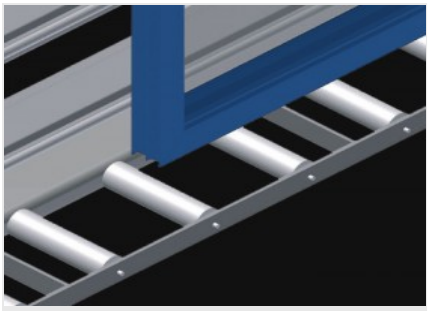

Rollenauflage

Untere Rollenbahn mit Tragrolle, L = 200 mm

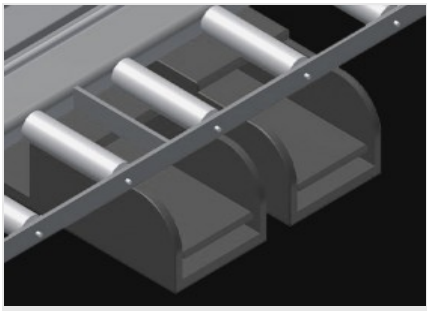

Fußschalter

Alle Funktionen werden über Fußventile gesteuert

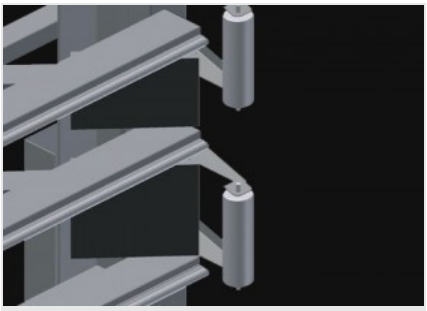

Pressbalken

Gleichzeitiges, synchrones Abklappen und Verfahren der Pressbalken, dadurch geringster Zeitbedarf beim Öffnen und Schließen der Presse. Dadurch freier Durchlauf des Fensters

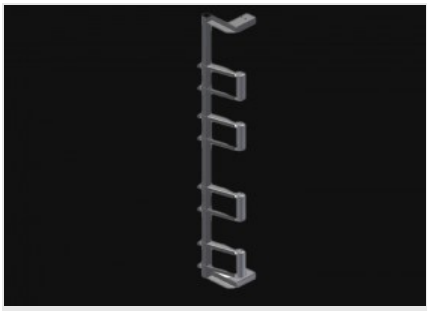

Einführrollen links (Optional)

Schutzrollen für Rollenbahnanfang oder -ende

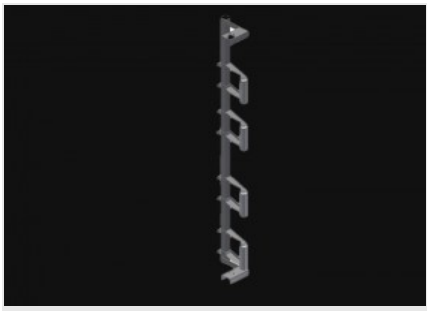

Einführrollen rechts (Optional)

Schutzrollen für Rollenbahnanfang oder -ende

Voilàp S.p.A.
Via Archimede, 10
41019 - Limidi di Soliera (MO)
ITALY

Tel 059 895411
Fax: 059 859404
P.IVA e C.F. 02057270361
info@somecopvc.com
www.somecopvc.com

The right to make technical alterations is reserved.

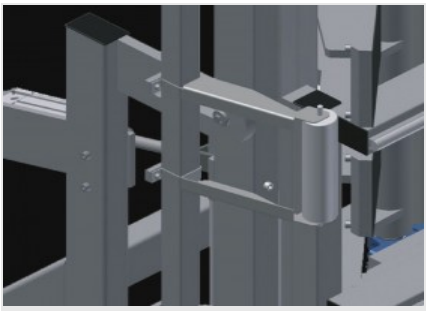

Neigungsverstellung von 0° - 8° (Optional)

Pneumatische Neigungsverstellung von 0° - 8°

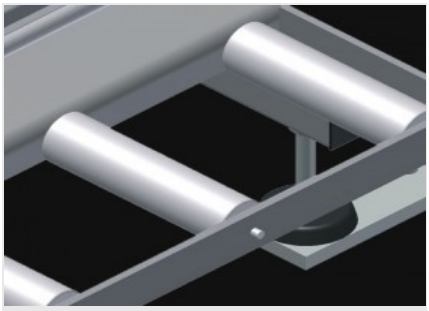

Profilschoner (Optional)

Profilschoner für Tragrollen 200 mm. Tragrollen mit Schutzschlauch bezogen

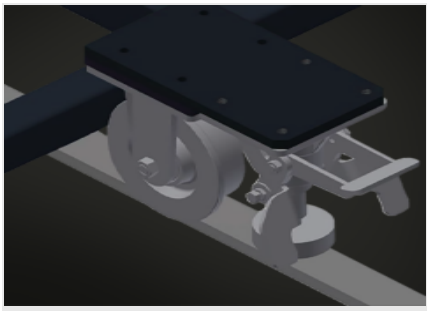

Fahreinheit (Optional)

Fahreinrichtung für KT/KTH/MS/VE. Fahreinrichtung mit Spurkranzrollen und Feststellbremse

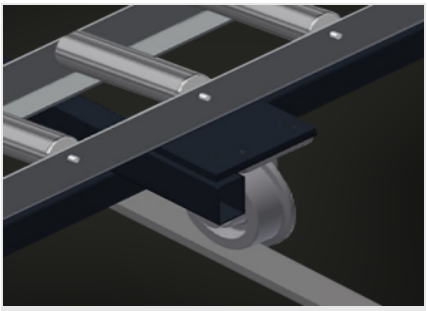

Fahrschiene (Optional)

Fahrschienen 2,0 m jeweils links und rechts

Voilàp S.p.A.
Via Archimede, 10
41019 - Limidi di Soliera (MO)
ITALY

Tel 059 895411
Fax: 059 859404
P.IVA e C.F. 02057270361
info@somecopvc.com
www.somecopvc.com

The right to make technical alterations is reserved.

VE 3000 / KONTROLL- UND VERGLASUNGSEINHEITEN

ABMESSUNGEN UND GEWICHT

Länge (mm)	4.410
Breite (mm)	1.180
Höhe (mm)	2.600
Untere Rollenbahnbreite (mm)	200
Gewicht (kg)	470

STÜCKEINSPANNUNG

Spannbreite maximale (mm)	3.000
Spannbreite minimale (mm)	400
Spannbalkenhöhe (mm)	2.300
Spannbalkenbreite (mm)	120

EIGENSCHAFTEN

Tragkraft (kg)	200
Höhe justierbar (mm)	500
Stufenlose Höhenverstellung	●
Pneumatische Neigungsverstellung von 0° – 8°	○
Druckluftanschluss 4-fach	●
Einführrollen rechts, komplett L=2052 mm	○
Einführrollen links, komplett L=2052 mm	○
Profilschoner für Rb= 200 mm	○
Fahreinrichtung	○
Fahrschiene 2,0 m jeweils links und rechts	○
Arbeitsdruck Druckluft (bar)	7
Luftverbrauch ca. (l/min)	35

Enthalten ● Verfügbar ○

Voilàp S.p.A.
Via Archimede, 10
41019 - Limidi di Soliera (MO)
ITALY

Tel 059 895411
Fax: 059 859404
P.IVA e C.F. 02057270361
info@somecopvc.com
www.somecopvc.com

The right to make technical alterations is reserved.