GFW 15

Transporte y carros

Construcción estable de acero. Clasificación de vidrio. Para el transporte interno de hojas de vidrio. Separadores de compartimentos para 15 hojas de vidrio. El acceso es posible desde ambos lados. La superficie de apoyo del vidrio tiene un perfil de goma. Separador de compartimentos con protector de plástico. Asa de transporte en ambos lados para la movilidad. Dos ruedas y dos rodillos fijos.

Voilàp S.p.A.
Via Archimede, 10
41019 - Limidi di Soliera (MO)
ITALY

Tel 059 895411
Fax: 059 859404
P.IVA e C.F. 02057270361
info@somecopvc.com
www.somecopvc.com

The right to make technical alterations is reserved.

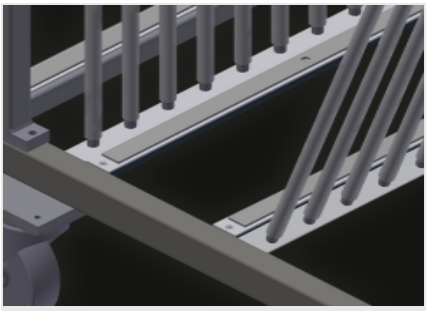

Apoyo

Superficie de apoyo inferior cubierta con perfil de goma para proteger al cristal contra su deterioro

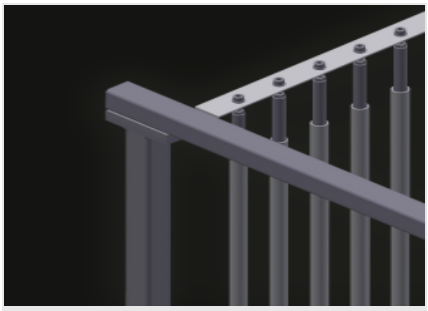

Divisores de compartimentos con protección de plástico

Todas las superficies de apoyo tienen un revestimiento de PVC antideslizante con lo que se evita el deterioro del cristal durante el almacenamiento

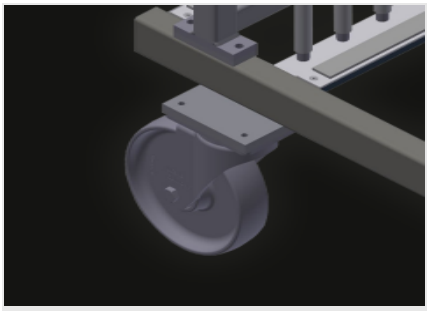

Ruedas de dirección compl.

Dos ruedas de dirección y dos ruedas fijas con lo que puede desplazarse libremente. Diámetro de ruedas: 200 mm

Voilàp S.p.A.
Via Archimede, 10
41019 - Limidi di Soliera (MO)
ITALY

Tel 059 895411
Fax: 059 859404
P.IVA e C.F. 02057270361
info@somecopvc.com
www.somecopvc.com

The right to make technical alterations is reserved.

GFW 15 / TRANSPORTE Y CARROS

DIMENSIÓN Y PESO

Longitud (mm)	1.810
Ancho (mm)	1.300
Altura (mm)	3.020
Peso (kg)	255

CAPACIDAD DE ALMACENAMIENTO

Compartimientos	15
Ancho compartimiento (mm)	44
Altura compartimiento (mm)	2.600
Capacidad de carga (kg)	750

CARACTERÍSTICAS

Diámetro de ruedas giratorias (mm)	200

Incluido ● Disponible ○

Voilàp S.p.A.
Via Archimede, 10
41019 - Limidi di Soliera (MO)
ITALY

Tel 059 895411
Fax: 059 859404
P.IVA e C.F. 02057270361
info@somecopvc.com
www.somecopvc.com

The right to make technical alterations is reserved.