GLW 30

Transporte y carros

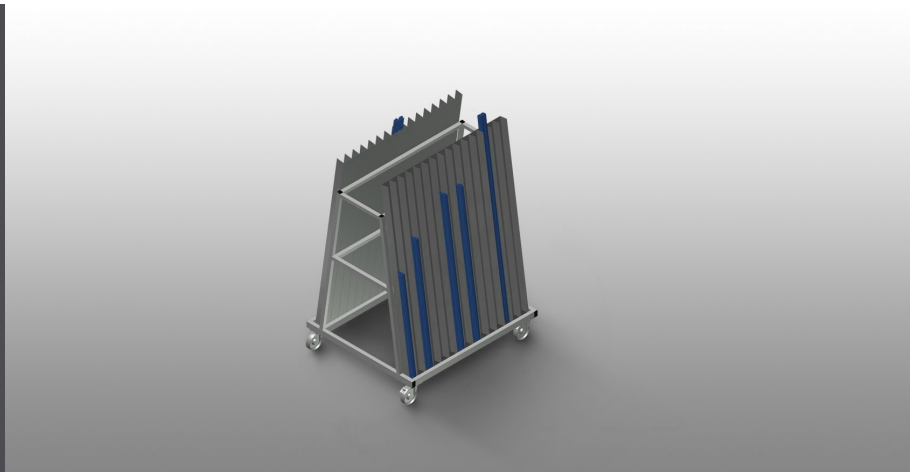

Carro de junquillos para el transporte y la clasificación de junquillos. Construcción estable de acero. Ideal para el transporte vertical y la clasificación de junquillos. Carro para junquillos con 30 compartimentos. 15 compartimentos por lado. Superficie de apoyo inferior revestida de goma. Cuatro ruedas, dos de ellas con freno de fijación.

Voilàp S.p.A.
Via Archimede, 10
41019 - Limidi di Soliera (MO)
ITALY

Tel 059 895411
Fax: 059 859404
P.IVA e C.F. 02057270361
info@somecopvc.com
www.somecopvc.com

The right to make technical alterations is reserved.

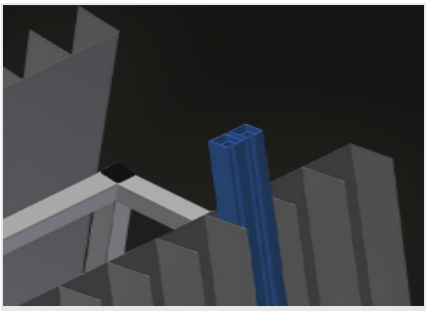

Compartimentos

15 compartimentos en cada lado, 30 en total. Anchura de compartimento: 75 mm; profundidad de compartimento: 65 mm; altura de parte de apoyo: 1.500 mm; inclinación de apoyo: 8°

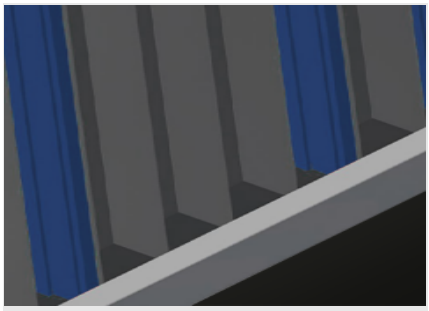

Soporte abajo

Soporte inferior recubierto con goma

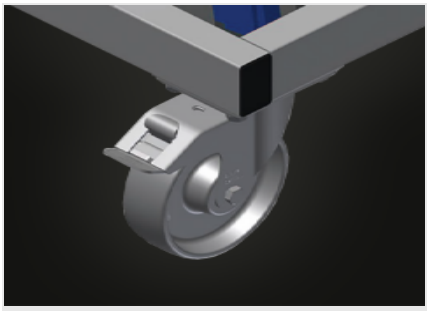

Ruedas de dirección

Cuatro ruedas de dirección, dos de ellas con freno de retención, ofrecen una gran movilidad y una manipulación fácil y segura

Voilàp S.p.A.
Via Archimede, 10
41019 - Limidi di Soliera (MO)
ITALY

Tel 059 895411
Fax: 059 859404
P.IVA e C.F. 02057270361
info@somecopvc.com
www.somecopvc.com

The right to make technical alterations is reserved.

GLW 30 / TRANSPORTE Y CARROS

DIMENSIÓN Y PESO

Longitud (mm)	1.185
Ancho (mm)	1.000
Altura (mm)	1.660
Peso (kg)	80

CAPACIDAD DE ALMACENAMIENTO

Compartimientos	30
Compartimientos por lado	15
Ancho compartimiento (mm)	75
Profundidad compartimiento (mm)	65
Capacidad de carga (kg)	350

CARACTERÍSTICAS

Ruedas giratorias	4
Ruedas giratorias con tope de bloqueo	2
Diámetro de ruedas giratorias (mm)	125

Incluido ● Disponible ○

Voilàp S.p.A.
Via Archimede, 10
41019 - Limidi di Soliera (MO)
ITALY

Tel 059 895411
Fax: 059 859404
P.IVA e C.F. 02057270361
info@somecopvc.com
www.somecopvc.com

The right to make technical alterations is reserved.