DW 4

Transport et chariots

Chariot à joints pour la réception des rouleaux de joints. Construction en acier stable. Logement pour 4 bobines. Indispensable lors de la mise en place du joint. Possibilité de réglage pour chaque diamètre de bobine. Emplacement de rangement des outils. 4 roulettes de direction, dont 2 à frein de blocage.

Voilàp S.p.A.
Via Archimede, 10
41019 - Limidi di Soliera (MO)
ITALY

Tel 059 895411
Fax: 059 859404
P.IVA e C.F. 02057270361
info@somecopvc.com
www.somecopvc.com

The right to make technical alterations is reserved.

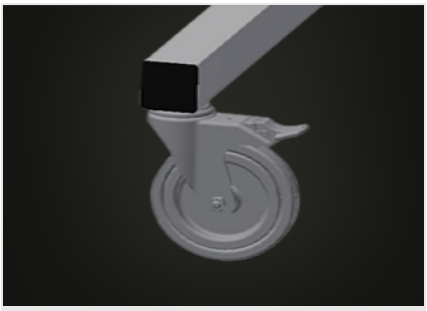

Roulettes de direction

4 galets de direction, dont 2 à frein de blocage assurant une mobilité élevée et une manipulation légère et sécurisée

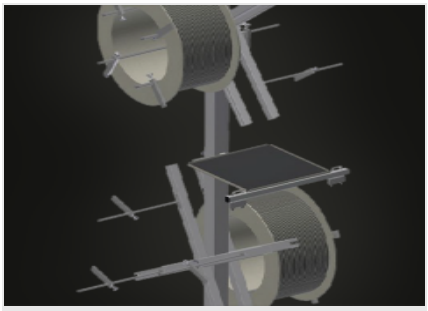

Logement de bobine

Pour la réception de 4 rouleaux de joints. Bobines réglables aux dimensions des rouleaux

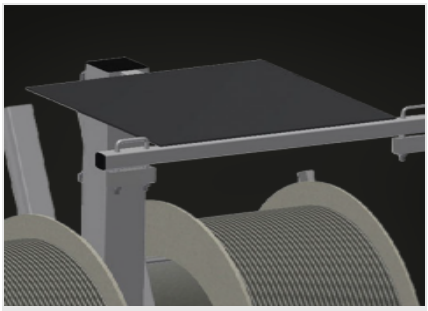

Emplacement d'outils

Rangement d'outils pratique à hauteur de travail

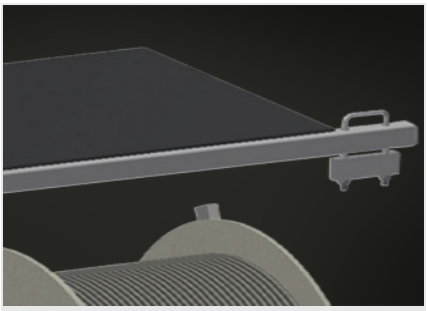

Frein de déroulement

Frein de déroulement pour chaque bobine

Voilàp S.p.A.
Via Archimede, 10
41019 - Limidi di Soliera (MO)
ITALY

Tel 059 895411
Fax: 059 859404
P.IVA e C.F. 02057270361
info@somecopvc.com
www.somecopvc.com

The right to make technical alterations is reserved.

DW 4 / TRANSPORT ET CHARIOTS

DIMENSIONS ET POIDS

Longueur (mm)	700
Largeur (mm)	700
Hauteur (mm)	1.870
Poids (kg)	40

CARACTÉRISTIQUES

Porte-bobine	4
Diamètre maximum de la bobine (mm)	750
Largeur maximum de la bobine (mm)	250
Roulettes pivotantes	4
Roulettes pivotantes avec frein	2
Diamètre roulettes pivotantes (mm)	125

Inclus ● Disponible ○

Voilàp S.p.A.
Via Archimede, 10
41019 - Limidi di Soliera (MO)
ITALY

Tel 059 895411
Fax: 059 859404
P.IVA e C.F. 02057270361
info@somecopvc.com
www.somecopvc.com

The right to make technical alterations is reserved.