GFW 15

Transport et chariots

Construction en acier stable. Idéal pour le tri du verre. Pour le transport de vitrages à l'intérieur de l'entreprise. Séparateur pour 15 vitres. Accès possible de deux côtés. La surface de contact est recouverte de profil caoutchouc. Séparateur avec protection plastique. Etrier de transport sur deux faces pour le déplacement. Deux roulettes de direction et deux roues fixes.

Voilàp S.p.A.
Via Archimede, 10
41019 - Limidi di Soliera (MO)
ITALY

Tel 059 895411
Fax: 059 859404
P.IVA e C.F. 02057270361
info@somecopvc.com
www.somecopvc.com

The right to make technical alterations is reserved.

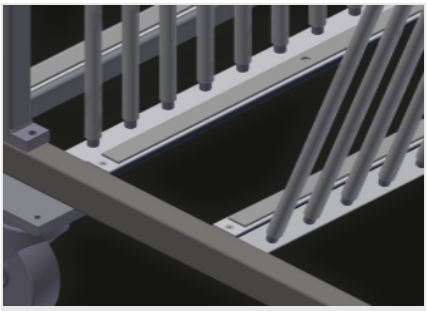

Support

Surface de contact inférieure recouverte d'un profil caoutchouc, protégeant le vitrage des dommages

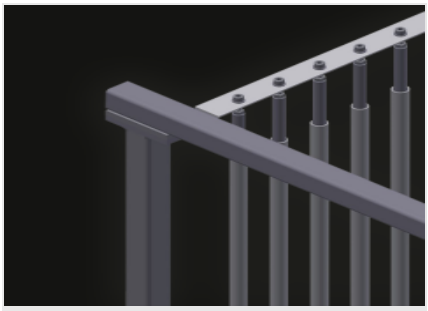

Séparateur avec protection plastique

Toutes les surfaces de contact comportent un revêtement en PVC antidérapant évitant d'endommager les vitrages lors du stockage

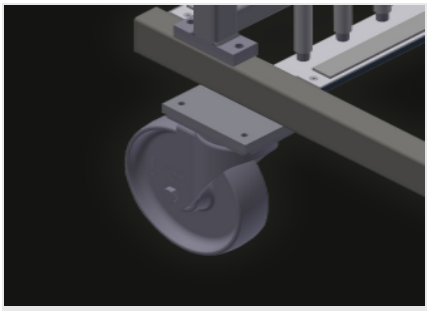

Roulettes de direction complètes

Deux roulettes de direction, deux roues fixes, et donc déplaçables librement. Diamètre du galet 200 mm

Voilàp S.p.A.
Via Archimede, 10
41019 - Limidi di Soliera (MO)
ITALY

Tel 059 895411
Fax: 059 859404
P.IVA e C.F. 02057270361
info@somecopvc.com
www.somecopvc.com

The right to make technical alterations is reserved.

GFW 15 / TRANSPORT ET CHARIOTS

DIMENSIONS ET POIDS

Longueur (mm)	1.810
Largeur (mm)	1.300
Hauteur (mm)	3.020
Poids (kg)	255

CAPACITÉ DE STOCKAGE

Compartiments	15
Largeur compartiment (mm)	44
Hauteur compartiment (mm)	2.600
Capacité de chargement (kg)	750

CARACTÉRISTIQUES

Diamètre roulettes pivotantes (mm)	200

Inclus ● Disponible ○

Voilàp S.p.A.
Via Archimede, 10
41019 - Limidi di Soliera (MO)
ITALY

Tel 059 895411
Fax: 059 859404
P.IVA e C.F. 02057270361
info@somecopvc.com
www.somecopvc.com

The right to make technical alterations is reserved.