HT 2045 L

Tables d'assemblage

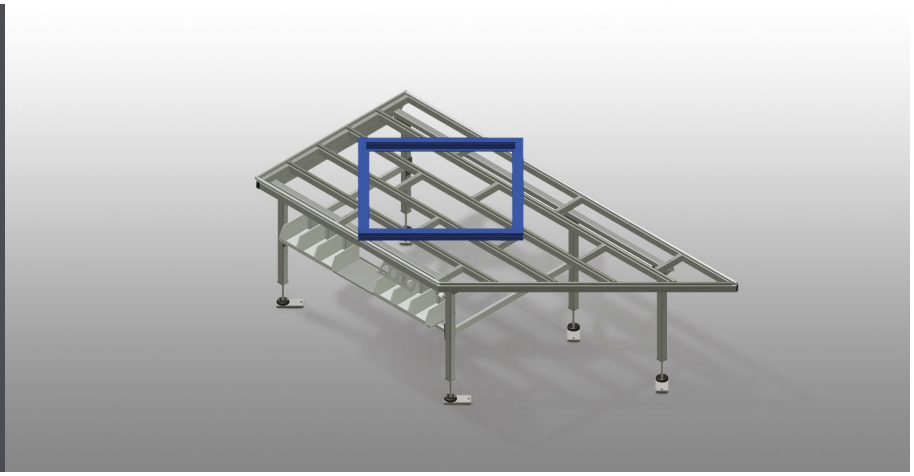

Table horizontale pour tous les travaux sur le cadre et le vantail. Construction en acier stable. Table de travail inclinée utilisée pour le passage dans la ligne de fabrication ou la zone tampon. Table d'assemblage pour tous les travaux sur le cadre et le vantail. Support de table à glissières PVC. Tablette pour rangement des outils et des accessoires. Réglable en hauteur. Montage simple dans le système modulaire.

Voilàp S.p.A.
Via Archimede, 10
41019 - Limidi di Soliera (MO)
ITALY

Tel 059 895411
Fax: 059 859404
P.IVA e C.F. 02057270361
info@somecopvc.com
www.somecopvc.com

The right to make technical alterations is reserved.

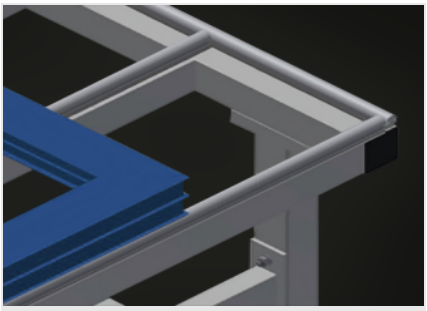

Supports

Support de table à glissières PVC

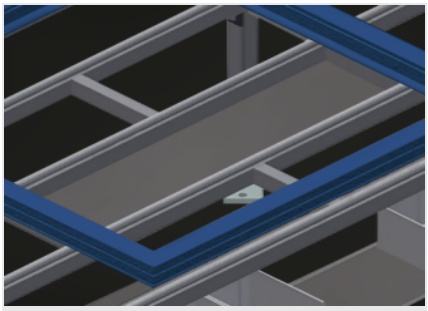

Tablette

Tablette pour rangement des outils et des accessoires

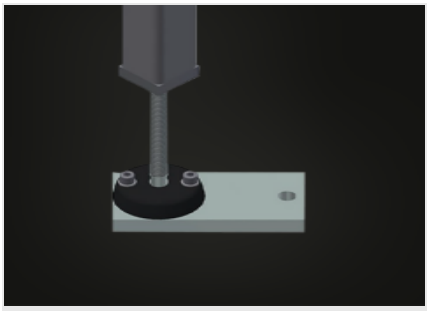

Réglage de la hauteur

Ajustable en hauteur, hauteur de travail réglable à l'aide de pieds de réglage de 850 – 1 000 mm

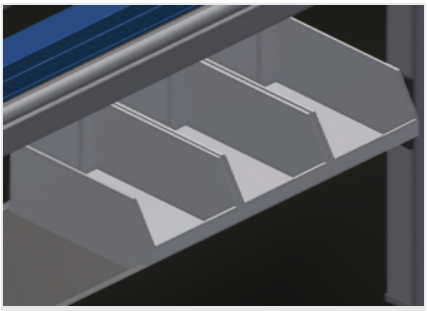

Rangement (Optionnel)

Rangement avec 6 bacs plastique pour petits accessoires, ferrures et vis

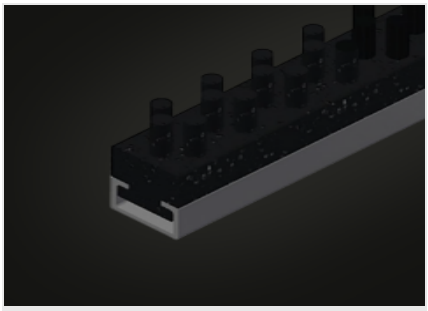

Barre de brosses (Optionnel)

Support de table barre à brosse

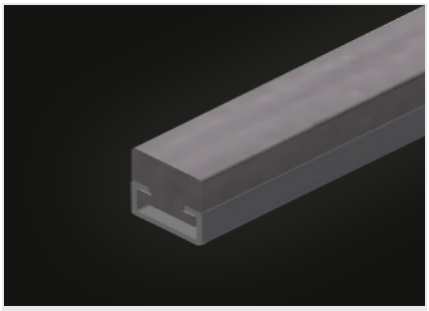

Barre feutre (Optionnel)

Support de table barre de profilé feutre

Voilàp S.p.A.
Via Archimede, 10
41019 - Limidi di Soliera (MO)
ITALY

Tel 059 895411
Fax: 059 859404
P.IVA e C.F. 02057270361
info@somecopvc.com
www.somecopvc.com

The right to make technical alterations is reserved.

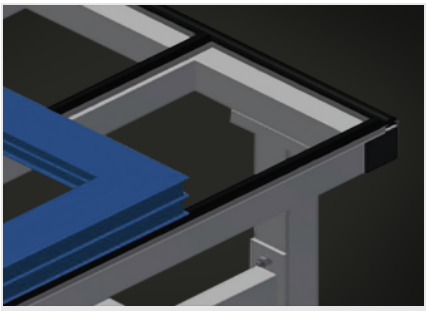

Barres en caoutchouc (Optionnel)

Support de table profilé champignon caoutchouc

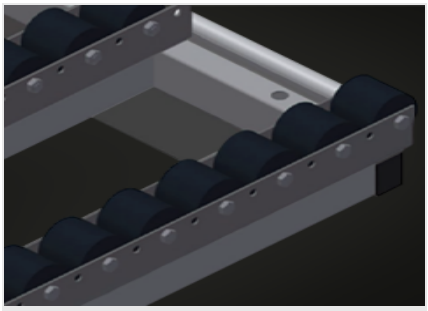

Support à rouleaux complet (Optionnel)

Roulettes en plastique dur recouvert de polyamide, à palier à glissement, capacité de charge par roue 60 kg, facile à transporter et à manipuler pour les éléments en PVC

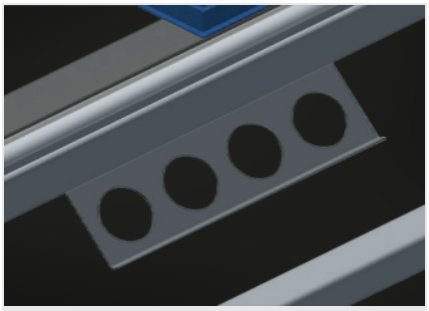

Porte-outils (Optionnel)

Porte outils pour outils pneumatiques ou électriques

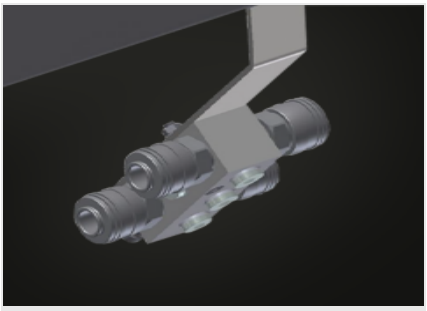

Raccord d'air comprimé quadruple (Optionnel)

Raccord d'air comprimé quadruple pour le raccordement d'outils à air comprimé

Voilàp S.p.A.
Via Archimede, 10
41019 - Limidi di Soliera (MO)
ITALY

Tel 059 895411
Fax: 059 859404
P.IVA e C.F. 02057270361
info@somecopvc.com
www.somecopvc.com

The right to make technical alterations is reserved.

HT 2045 L / TABLES D'ASSEMBLAGE

DIMENSIONS ET POIDS

Longueur (mm)	2.850
Largeur (mm)	1.300
Hauteur (mm)	850 ÷ 1.000
Poids (kg)	100

SURFACE D'APPUI

Hauteur réglable	●
Plan d'appui pour ranger les outils et les accessoires	●
Surface d'appui de la table avec lattes coulissantes en plastique	●
Plan d'appui avec lattes à brosse	○
Plan d'appui avec lattes en feutre	○
Plan d'appui avec lattes en caoutchouc	○
Support rouleaux	○

CARACTÉRISTIQUES

Porte-outil	○
Plan d'appui	○
Connexion quadruple air comprimé	○

Inclus ● Disponible ○

Voilàp S.p.A.
Via Archimede, 10
41019 - Limidi di Soliera (MO)
ITALY

Tel 059 895411
Fax: 059 859404
P.IVA e C.F. 02057270361
info@somecopvc.com
www.somecopvc.com

The right to make technical alterations is reserved.