KW 2

Transport et chariots

Chariot de commissionnement pour transports à l'intérieur de l'entreprise et par camion des éléments de fenêtre. Construction en acier stable. Chariot pour transports à l'intérieur et à l'extérieur de l'entreprise. Raccordement pour transport par appareil de levage. 4 crochets pour transport par grue. 4 supports pour sangle d'arrimage. Support de profilé à revêtement caoutchouc. Roulettes de direction amovibles améliorant la stabilité du chariot de commissionnement sur le camion. 4 roulettes de direction, dont 2 à frein de blocage.

Voilàp S.p.A.
Via Archimede, 10
41019 - Limidi di Soliera (MO)
ITALY

Tel 059 895411
Fax: 059 859404
P.IVA e C.F. 02057270361
info@somecopvc.com
www.somecopvc.com

The right to make technical alterations is reserved.

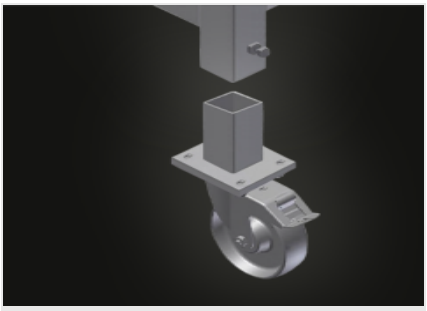

Galets de direction amovibles

Roulettes de direction amovibles améliorant la stabilité du chariot de commissionnement sur le camion. 4 galets de direction, dont 2 à frein de blocage assurant une mobilité élevée et une manipulation légère et sécurisée

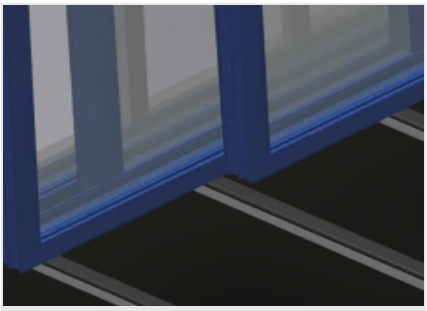

Support avec profil caoutchouc

Surface support recouverte de profilé caoutchouc, protégeant le profilé des dommages

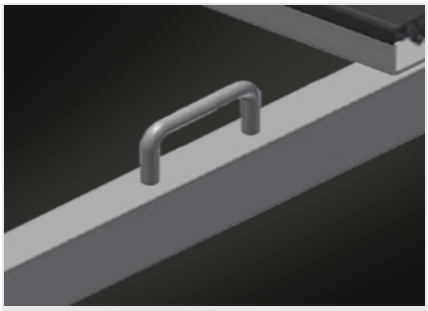

Supports pour sangle d'arrimage

4 supports pour sangle d'arrimage

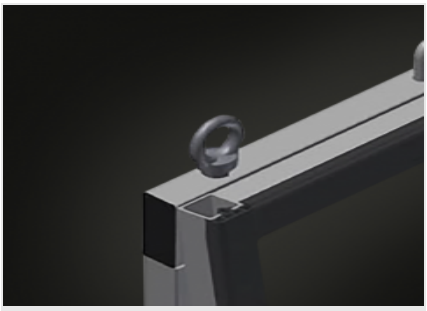

Crochets de grue

A 4 crochets de grue

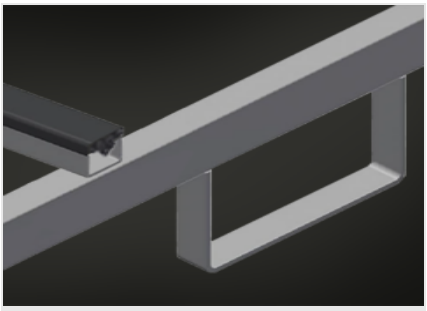

Etrier de chariot élévateur

Avec 4 étriers de chariot élévateur

Voilàp S.p.A.
Via Archimede, 10
41019 - Limidi di Soliera (MO)
ITALY

Tel 059 895411
Fax: 059 859404
P.IVA e C.F. 02057270361
info@somecopvc.com
www.somecopvc.com

The right to make technical alterations is reserved.

KW 2 / TRANSPORT ET CHARIOTS

DIMENSIONS ET POIDS

Longueur (mm)	2.025
Largeur (mm)	1.090
Hauteur (mm)	1.880
Poids (kg)	130

CAPACITÉ DE STOCKAGE

Capacité de chargement (kg)	600
Largeur utile (mm)	800
Hauteur d'appui (mm)	1.500

CARACTÉRISTIQUES

Support pour le transport par chariot élévateur	●
Crochets pour le transport par grue	4
Points d'attache pour sangles de fixation	4
Chariot également pour le transport externe	●
Les roulettes peuvent être retirées pour placer le chariot sur un camion	●
Roulettes pivotantes	4
Roulettes pivotantes avec frein	2
Diamètre roulettes pivotantes (mm)	125

Inclus ● Disponible ○

Voilàp S.p.A.
Via Archimede, 10
41019 - Limidi di Soliera (MO)
ITALY

Tel 059 895411
Fax: 059 859404
P.IVA e C.F. 02057270361
info@somecopvc.com
www.somecopvc.com

The right to make technical alterations is reserved.