GLW 30

Carrelli di lavoro

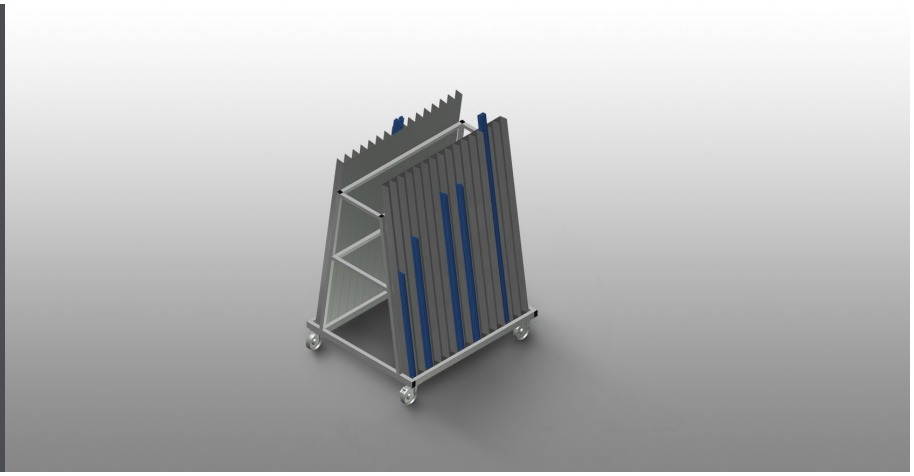

Carrello per fermavetri per il trasporto e la classificazione di fermavetri. Solida struttura in acciaio. Ideale per il trasporto verticale e la classificazione di fermavetri. Carrello per fermavetri con 30 scomparti. 15 scomparti per lato. Ripiano inferiore rivestito in gomma. Quattro ruote orientabili, due delle quali con freno fisso.

Voilàp S.p.A.
Via Archimede, 10
41019 - Limidi di Soliera (MO)
ITALY

Tel 059 895411
Fax: 059 859404
P.IVA e C.F. 02057270361
info@somecopvc.com
www.somecopvc.com

The right to make technical alterations is reserved.

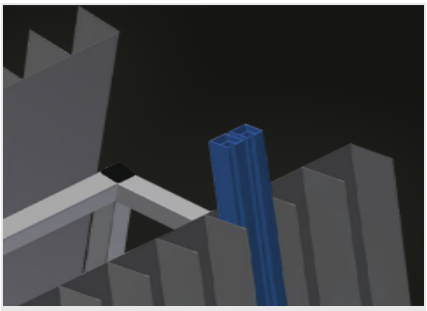

Scomparti

15 scomparti per lato per un totale di 30 scomparti. Larghezza scomparto 75 mm, Profondità scomparto 65 mm, Altezza d’appoggio 1.500 mm, Inclinazione d’appoggio 8°

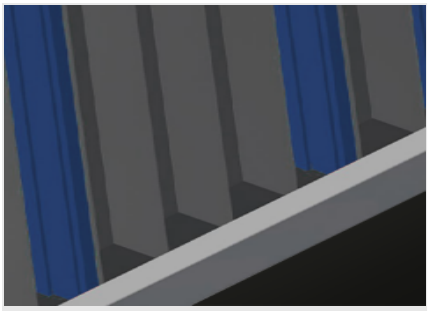

Ripiano inferiore

Ripiano inferiore rivestito in gomma

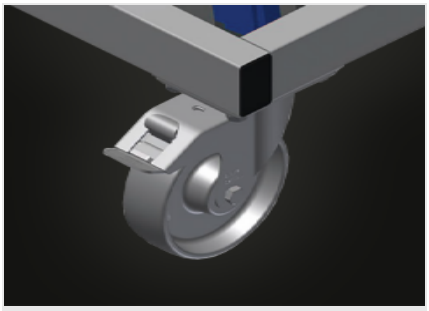

Ruote orientabili

Le quattro ruote orientabili, due delle quali con freno fisso, offrono un’elevata mobilità e sono facili e sicure da maneggiare

Voilàp S.p.A.
Via Archimede, 10
41019 - Limidi di Soliera (MO)
ITALY

Tel 059 895411
Fax: 059 859404
P.IVA e C.F. 02057270361
info@somecopvc.com
www.somecopvc.com

The right to make technical alterations is reserved.

GLW 30 / CARRELLI DI LAVORO

DIMENSIONE E PESO

Lunghezza (mm)	1.185
Larghezza (mm)	1.000
Altezza (mm)	1.660
Peso (kg)	80

CAPACITÀ DI STOCCAGGIO

Scomparti	30
Scomparti per lato	15
Larghezza scomparto (mm)	75
Profondità scomparto (mm)	65
Capacità di carico (kg)	350

CARATTERISTICHE

Ruote girevoli	4
Ruote girevoli con fermo di bloccaggio	2
Diametro ruote girevoli (mm)	125

Incluso ● disponibile ○

Voilàp S.p.A.
Via Archimede, 10
41019 - Limidi di Soliera (MO)
ITALY

Tel 059 895411
Fax: 059 859404
P.IVA e C.F. 02057270361
info@somecopvc.com
www.somecopvc.com

The right to make technical alterations is reserved.