HT 2000 E

Banchi di montaggio

Banco di lavoro modulare per una linea di produzione (modulo di base). Solida struttura in acciaio. Sistema universale di banchi di lavoro per la linea con flusso di produzione continuo. Sistema modulare: modulo di base + modulo aggiuntivo. Elementi di montaggio prolungabili singolarmente. Moduli aggiuntivi facili da montare. Il banco di lavoro ha un impiego universale: può fungere per esempio da banco singolo nel flusso di produzione, da postazione di lavoro in serie per operazioni di montaggio, da banco di lavoro per l'inserimento di guarnizioni, per la lavorazione a posteriori nella produzione speciale e da zona di appoggio temporaneo. Supporto del tavolo con listelli scorrevoli in PVC. Regolabile in altezza. Facilità di montaggio in un sistema modulare.

Voilàp S.p.A.
Via Archimede, 10
41019 - Limidi di Soliera (MO)
ITALY

Tel 059 895411
Fax: 059 859404
P.IVA e C.F. 02057270361
info@somecopvc.com
www.somecopvc.com

The right to make technical alterations is reserved.

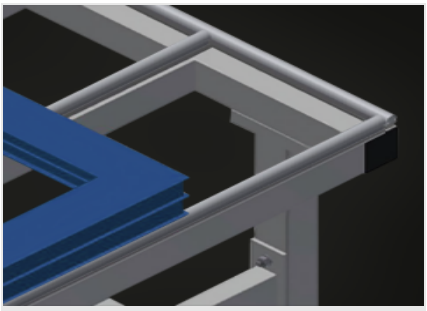

Superficie di appoggio

Supporto del tavolo con listelli scorrevoli in PVC

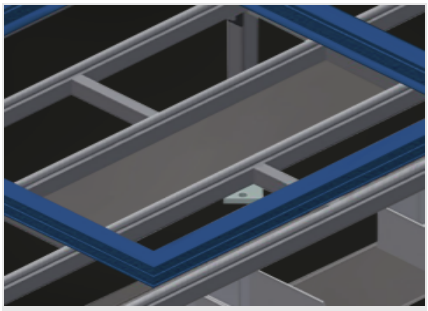

Piano di appoggio

Piano di appoggio per utensili e accessori

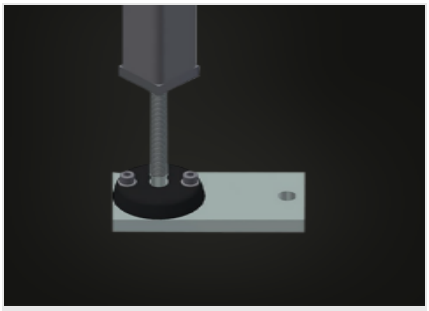

Regolazione dell’altezza

Regolabile in altezza, altezza di lavoro regolabile tramite i piedini da 850 a 1.000 mm

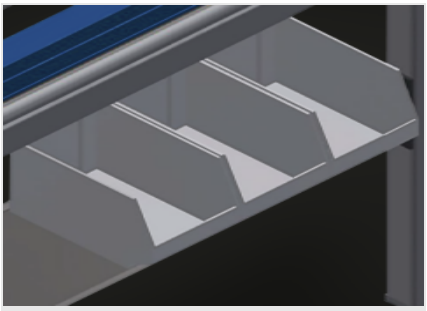

Ripiano (Opzionale)

Ripiano con 6 cassette in PVC per accessori piccoli, ferramenta e viti

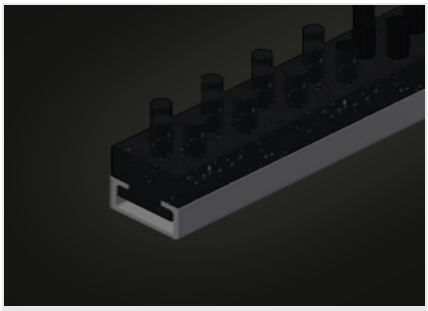

Listelli a spazzola (Opzionale)

Piano di appoggio con listelli a spazzola

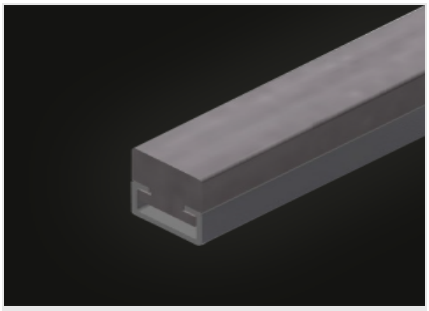

Listelli in feltro (Opzionale)

Piano di appoggio con listelli in feltro

Voilàp S.p.A.
Via Archimede, 10
41019 - Limidi di Soliera (MO)
ITALY

Tel 059 895411
Fax: 059 859404
P.IVA e C.F. 02057270361
info@somecopvc.com
www.somecopvc.com

The right to make technical alterations is reserved.

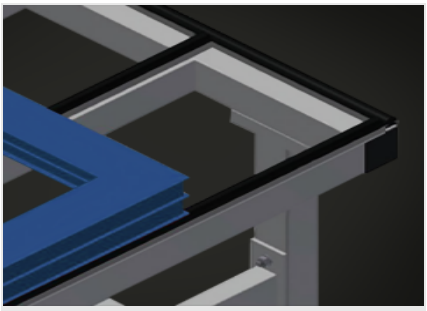

Listelli in gomma (Opzionale)

Piano di appoggio con listelli in gomma

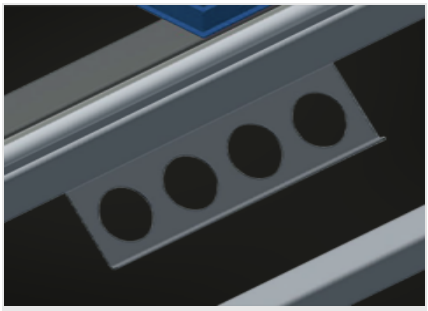

Portautensili (Opzionale)

Portautensili per utensili pneumatici ed elettrici

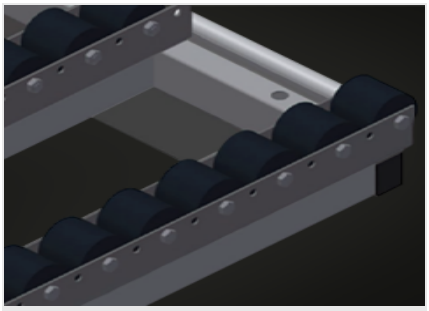

Supporto a rulli compl. (Opzionale)

Rullino in PVC duro con rivestimento in poliammide, con cuscinetti scorrevoli, portata per rullo 60 kg, facilità di trasporto e di manovra per gli elementi in PVC

Montante terminale per HT (Opzionale)

Montante terminale per HT

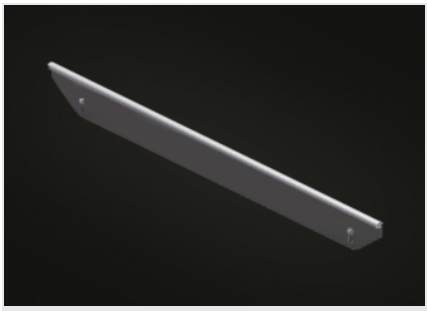

Listello d’arresto con profilo a fungo (Opzionale)

Listello d’arresto con profilo a fungo HT

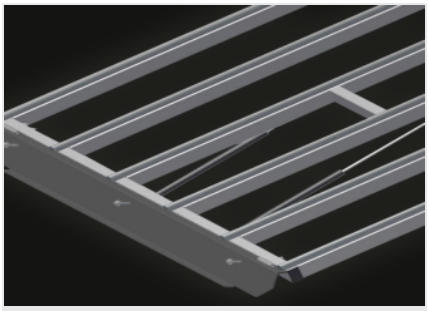

Sezione passante ribaltabile per HT (Opzionale)

Supporto a rulli compl. per sezione passante ribaltabile

Voilàp S.p.A.
Via Archimede, 10
41019 - Limidi di Soliera (MO)
ITALY

Tel 059 895411
Fax: 059 859404
P.IVA e C.F. 02057270361
info@somecopvc.com
www.somecopvc.com

The right to make technical alterations is reserved.

HT 2000 E / BANCHI DI MONTAGGIO

DIMENSIONE E PESO

Lunghezza (mm)	2.000
Larghezza (mm)	1.300
Altezza (mm)	850 ÷ 1.000
Peso (kg)	80

SUPERFICIE DI APPOGGIO

Altezza regolabile	●
Superficie appoggio del tavolo con listelli scorrevoli in plastica	●
Piano di appoggio con listelli a spazzola	○
Piano di appoggio con listelli in feltro	○
Piano di appoggio con listelli in gomma	○
Supporto a rulli	○
Portautensili	○
Supporto a rulli per sezione di passaggio ribaltabile	○
Sezione di passaggio ribaltabile	○

CARATTERISTICHE

Listello terminale con profilo in gomma	○
Montante terminale	○
Piano di appoggio	○
Attacco quadruplo aria compressa	○

Incluso ● disponibile ○

Voilàp S.p.A.
Via Archimede, 10
41019 - Limidi di Soliera (MO)
ITALY

Tel 059 895411
Fax: 059 859404
P.IVA e C.F. 02057270361
info@somecopvc.com
www.somecopvc.com

The right to make technical alterations is reserved.