KW 3

Carrelli di lavoro

Carrello di lavoro per il trasporto interno all’azienda degli elementi di finestra. Solida struttura in acciaio. Per i trasporti interni all’azienda. Supporto del profilo con rivestimento in gomma. Richiudibile su se stesso quando è senza carico per ridurre l’ingombro. Quattro ruote orientabili, due delle quali con freno fisso.

Voilàp S.p.A.
Via Archimede, 10
41019 - Limidi di Soliera (MO)
ITALY

Tel 059 895411
Fax: 059 859404
P.IVA e C.F. 02057270361
info@somecopvc.com
www.somecopvc.com

The right to make technical alterations is reserved.

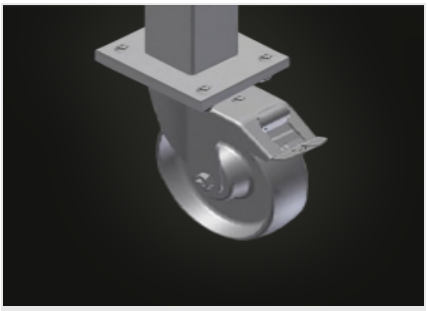

Ruote orientabili

Le quattro ruote orientabili, due delle quali con freno fisso, offrono un’elevata mobilità e sono facili e sicure da maneggiare

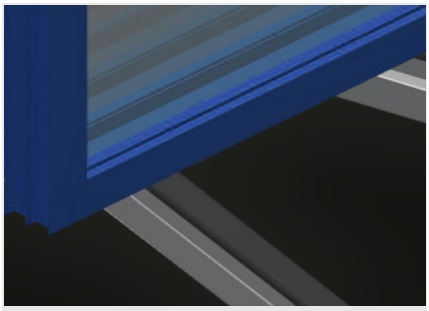

Supporto con profilo in gomma

Superficie di appoggio con profilo in gomma per evitare di danneggiare il profilo

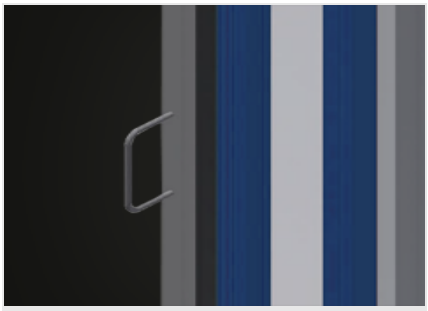

Staffa di trasporto

Staffa di trasporto spostabile su due lati

Voilàp S.p.A.
Via Archimede, 10
41019 - Limidi di Soliera (MO)
ITALY

Tel 059 895411
Fax: 059 859404
P.IVA e C.F. 02057270361
info@somecopvc.com
www.somecopvc.com

The right to make technical alterations is reserved.

KW 3 / CARRELLI DI LAVORO

DIMENSIONE E PESO

Lunghezza (mm)	1.600
Larghezza (mm)	1.130
Altezza (mm)	1.960
Peso (kg)	90

CAPACITÀ DI STOCCAGGIO

Capacità di carico (kg)	400

CARATTERISTICHE

Impilabile orizzontalmente quando non è caricato	●
Ruote girevoli	4
Ruote girevoli con fermo di bloccaggio	2
Diametro ruote girevoli (mm)	125

Incluso ● disponibile ○

Voilàp S.p.A.
Via Archimede, 10
41019 - Limidi di Soliera (MO)
ITALY

Tel 059 895411
Fax: 059 859404
P.IVA e C.F. 02057270361
info@somecopvc.com
www.somecopvc.com

The right to make technical alterations is reserved.