KW 4

Carrelli di lavoro

Carrello di lavoro per il trasporto interno all'azienda degli elementi di finestra. Solida struttura in acciaio. Carrello per trasporti interni all'azienda. Alloggiamento per il trasporto dell'elevatore. Quattro ganci per il trasporto con gru. Quattro supporti della cinghia di fissaggio. Supporto del profilo con rivestimento in gomma. Ruote orientabili rimovibili per una maggiore stabilità e sicurezza del carrello di lavoro sul pavimento. Quattro ruote orientabili, due delle quali con freno fisso.

Voilàp S.p.A.
Via Archimede, 10
41019 - Limidi di Soliera (MO)
ITALY

Tel 059 895411
Fax: 059 859404
P.IVA e C.F. 02057270361
info@somecopvc.com
www.somecopvc.com

The right to make technical alterations is reserved.

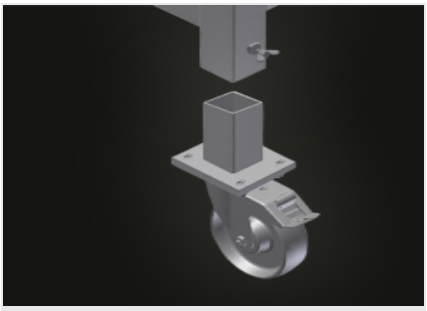

Ruote orientabili rimovibili

Ruote orientabili rimovibili per una maggiore stabilità e sicurezza del carrello di lavoro sul pavimento. Le quattro ruote orientabili, due delle quali con freno fisso, offrono un’elevata mobilità e sono facili e sicure da maneggiare

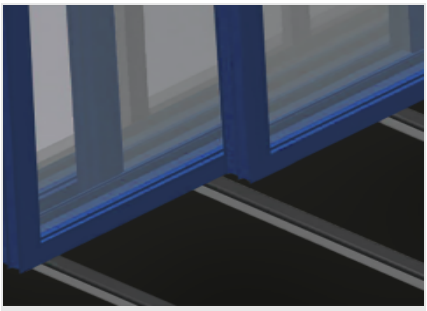

Supporto con profilo in gomma

Superficie di appoggio con profilo in gomma per evitare di danneggiare il profilo

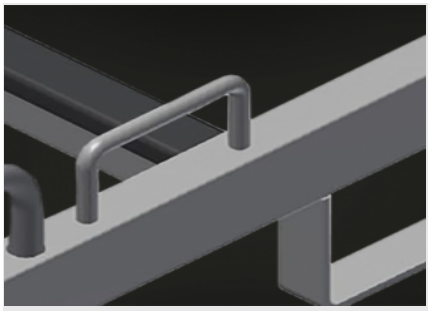

Supporto per cinghia di fissaggio

Con quattro supporti per cinghia di fissaggio

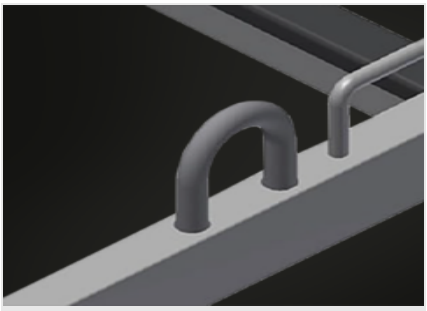

Ganci per gru

Con quattro ganci per gru

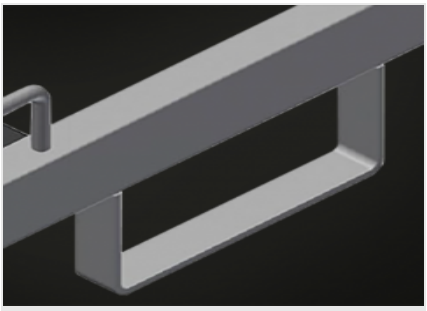

Staffa per carrello elevatore

Con quattro staffe per carrello elevatore

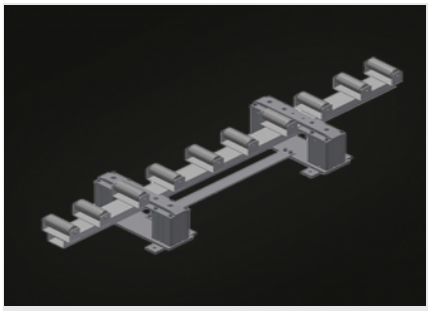

Stazione di sollevamento (Opzionale)

Stazione di sollevamento HBR 1600 per il trasbordo di finestre pesanti sul carrello di trasporto KW 4

Voilàp S.p.A.
Via Archimede, 10
41019 - Limidi di Soliera (MO)
ITALY

Tel 059 895411
Fax: 059 859404
P.IVA e C.F. 02057270361
info@somecopvc.com
www.somecopvc.com

The right to make technical alterations is reserved.

KW 4 / CARRELLI DI LAVORO

DIMENSIONE E PESO

Lunghezza (mm)	2.000
Larghezza (mm)	1.000
Altezza (mm)	1.850
Peso (kg)	150

CAPACITÀ DI STOCCAGGIO

Capacità di carico (kg)	500

CARATTERISTICHE

Aperture per il trasporto con carrello elevatore	●
Ganci per il trasporto con gru	4
Punti di attacco per cinghie di fissaggio	4
Stazione di sollevamento per il trasporto di finestre pesanti	○
Ruote girevoli	4
Ruote girevoli con fermo di bloccaggio	2
Diametro ruote girevoli (mm)	125

Incluso ● disponibile ○

Voilàp S.p.A.
Via Archimede, 10
41019 - Limidi di Soliera (MO)
ITALY

Tel 059 895411
Fax: 059 859404
P.IVA e C.F. 02057270361
info@somecopvc.com
www.somecopvc.com

The right to make technical alterations is reserved.