PWW 1000

Carrelli di lavoro

Carrello per l'immagazzinaggio orizzontale e il trasporto di profili. Solida struttura in acciaio. Trasporto dei profili orizzontale. Bracci di supporto rivestiti in gomma. Carrello con ripiani per profili sui due lati. Sei ripiani per montante. Un montante centrale. Quattro ruote orientabili, due delle quali con freno fisso.

Voilàp S.p.A.
Via Archimede, 10
41019 - Limidi di Soliera (MO)
ITALY

Tel 059 895411
Fax: 059 859404
P.IVA e C.F. 02057270361
info@somecopvc.com
www.somecopvc.com

The right to make technical alterations is reserved.

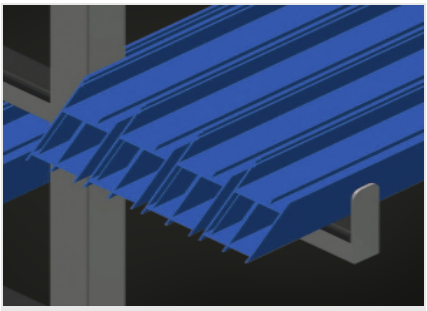

Facili operazioni di carico e scarico

Rapido accesso grazie all’immagazzinaggio ordinato

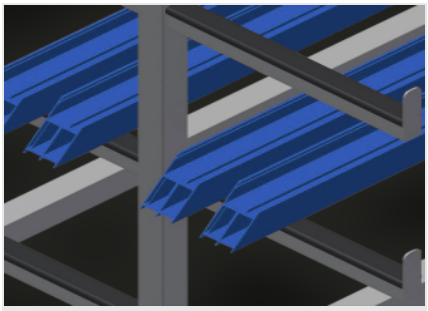

Bracci di supporto

Bracci di supporto rivestiti in gomma, montante centrale traslabile

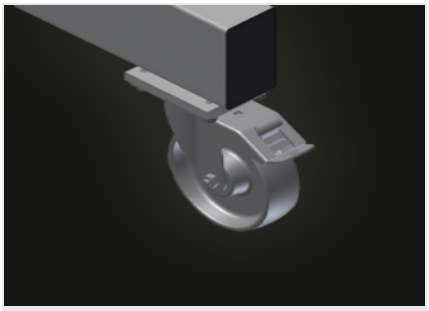

Ruote orientabili

Le quattro ruote orientabili, due delle quali con freno fisso, offrono un’elevata mobilità e sono facili e sicure da maneggiare

Singolo montante centrale (Opzionale)

Montante centrale aggiuntivo

Voilàp S.p.A.
Via Archimede, 10
41019 - Limidi di Soliera (MO)
ITALY

Tel 059 895411
Fax: 059 859404
P.IVA e C.F. 02057270361
info@somecopvc.com
www.somecopvc.com

The right to make technical alterations is reserved.

PWW 1000 / CARRELLI DI LAVORO

DIMENSIONE E PESO

Lunghezza (mm)	1.625
Larghezza (mm)	900
Altezza (mm)	1.960
Peso (kg)	60

CAPACITÀ DI STOCCAGGIO

Ripiani	11
Larghezza interna (mm)	260
Larghezza ripiano inferiore (mm)	420
Larghezza ripiano superiore (mm)	300
Capacità di carico (kg)	350

CARATTERISTICHE

Montante centrale	1
Montante centrale singolo	○
Ruote girevoli	4
Ruote girevoli con fermo di bloccaggio	2
Diametro ruote girevoli (mm)	125

Incluso ● disponibile ○

Voilàp S.p.A.
Via Archimede, 10
41019 - Limidi di Soliera (MO)
ITALY

Tel 059 895411
Fax: 059 859404
P.IVA e C.F. 02057270361
info@somecopvc.com
www.somecopvc.com

The right to make technical alterations is reserved.