# PWW 4000

Carrelli di lavoro

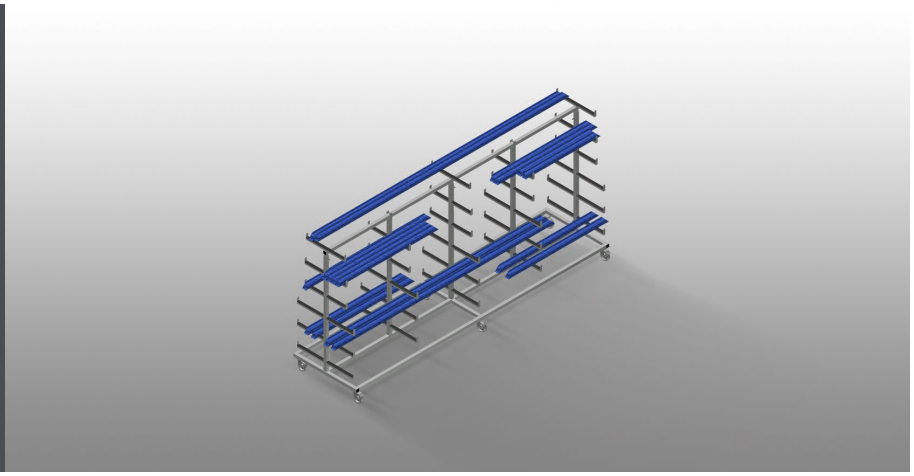

Carrello per l'immagazzinaggio orizzontale e il trasporto di profili. Solida struttura in acciaio. Trasporto dei profili orizzontale. Trasporto facile per il materiale delle barre e i ritagli di profili. Bracci di supporto rivestiti in gomma. Carrello con ripiani per profili sui due lati. Sei ripiani per montante. Tre montanti centrali. Sei ruote orientabili, due delle quali con freno fisso.

**Voilàp S.p.A.**
Via Archimede, 10
41019 - Limidi di Soliera (MO)
ITALY

Tel 059 895411
Fax: 059 859404
P.IVA e C.F. 02057270361
info@somecopvc.com
www.somecopvc.com

The right to make technical alterations is reserved.

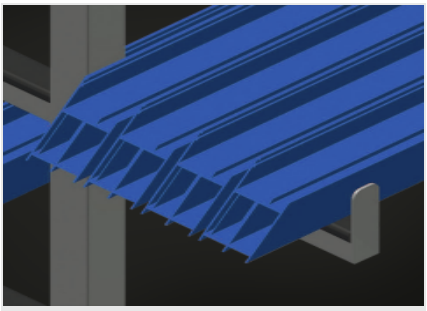

## Facili operazioni di carico e scarico

Rapido accesso grazie all’immagazzinaggio ordinato

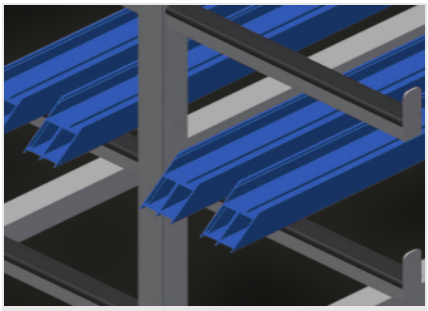

## Bracci di supporto

Bracci di supporto rivestiti in gomma, montante centrale traslabile

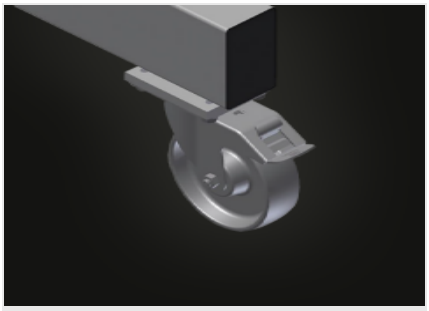

## Ruote orientabili

Le quattro ruote orientabili, due delle quali con freno fisso, offrono un’elevata mobilità e sono facili e sicure da maneggiare

**Voilàp S.p.A.**
Via Archimede, 10
41019 - Limidi di Soliera (MO)
ITALY

Tel 059 895411
Fax: 059 859404
P.IVA e C.F. 02057270361
info@somecopvc.com
www.somecopvc.com

The right to make technical alterations is reserved.

## **PWW 4000** / CARRELLI DI LAVORO

### DIMENSIONE E PESO

| | |
|---|---|
| Lunghezza (mm) | 4.000 |
| Larghezza (mm) | 1.000 |
| Altezza (mm) | 1.960 |
| Peso (kg) | 130 |

### CAPACITÀ DI STOCCAGGIO

| | |
|---|---|
| Ripiani | 11 |
| Larghezza interna (mm) | 260 |
| Larghezza ripiano inferiore (mm) | 420 |
| Larghezza ripiano superiore (mm) | 300 |
| Capacità di carico (kg) | 500 |

### CARATTERISTICHE

| | |
|---|---|
| Montante centrale | 3 |
| Ruote girevoli | 6 |
| Ruote girevoli con fermo di bloccaggio | 2 |
| Diametro ruote girevoli (mm) | 125 |

Incluso ● disponibile ○

**Voilàp S.p.A.**
Via Archimede, 10
41019 - Limidi di Soliera (MO)
ITALY

Tel 059 895411
Fax: 059 859404
P.IVA e C.F. 02057270361
info@somecopvc.com
www.somecopvc.com

The right to make technical alterations is reserved.