VE 3000

Unità di controllo e vetratura

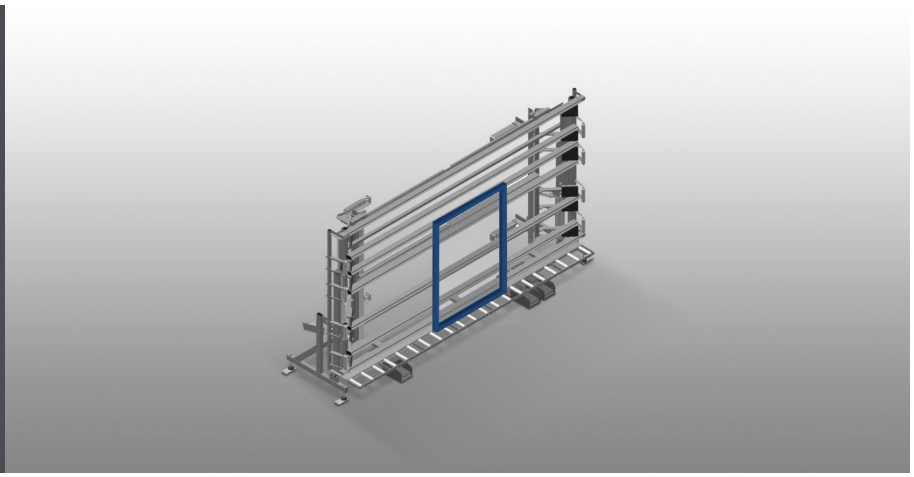

Unità di controllo e vetratura per la vetratura e il controllo finale nella produzione singola e di serie di ante. Montaggio rapido ed esatto di finestre, porte ed elementi. Precisione grazie alla pressatura parallela delle barre di serraggio. Solida struttura in acciaio. Altezza regolabile in continuo. Facile da manovrare tramite pedale. Due barre di serraggio ribaltabili e spostabili pneumaticamente e attacco dell’aria compressa quadruplo.

Voilàp S.p.A.
Via Archimede, 10
41019 - Limidi di Soliera (MO)
ITALY

Tel 059 895411
Fax: 059 859404
P.IVA e C.F. 02057270361
info@somecopvc.com
www.somecopvc.com

The right to make technical alterations is reserved.

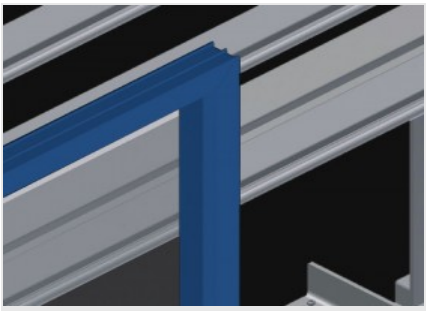

Appoggio verticale

Appoggio verticale posteriore con listelli scorrevoli in PVC

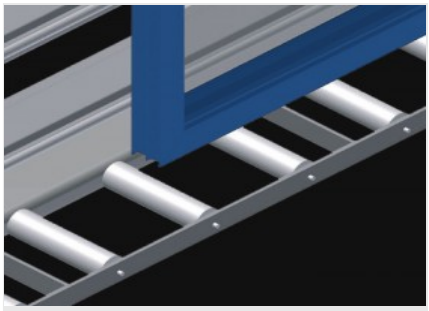

Supporto a rulli

Rulliera inferiore con rulli portanti, L = 200 mm

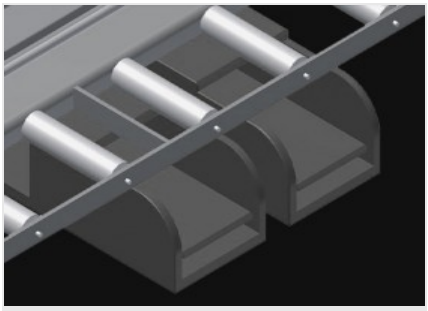

Pedale

Tutte le funzioni sono comandate tramite valvola a pedale

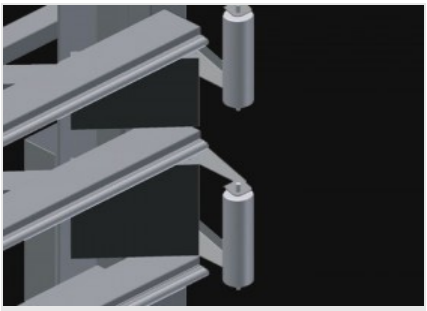

Barre di serraggio

Piegamento e trattamento delle barre di serraggio contemporaneo e sincrono, con conseguente riduzione del tempo necessario per aprire e chiudere la pressa. Passaggio libero della finestra

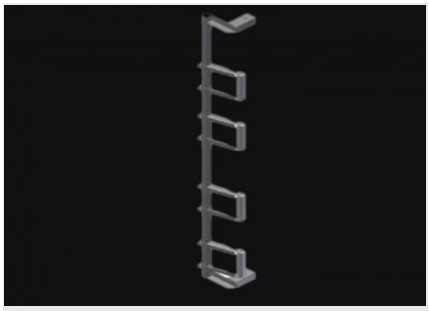

Rulli di inserimento a destra (Opzionale)

Rulli di protezione per l’inizio o la fine delle rulliera

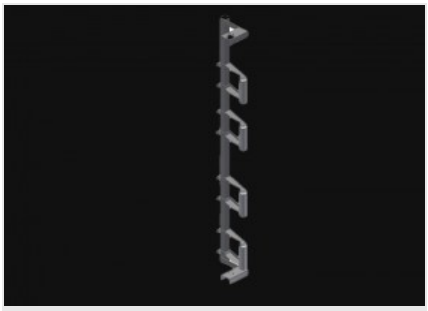

Rulli di inserimento a sinistra (Opzionale)

Rulli di protezione per l’inizio o la fine delle rulliera

Voilàp S.p.A.
Via Archimede, 10
41019 - Limidi di Soliera (MO)
ITALY

Tel 059 895411
Fax: 059 859404
P.IVA e C.F. 02057270361
info@somecopvc.com
www.somecopvc.com

The right to make technical alterations is reserved.

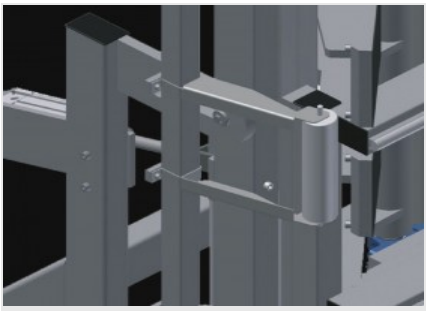

Regolazione dell’inclinazione da 0° a 8° (Opzionale)

Regolazione pneumatica dell’inclinazione da 0° a 8°

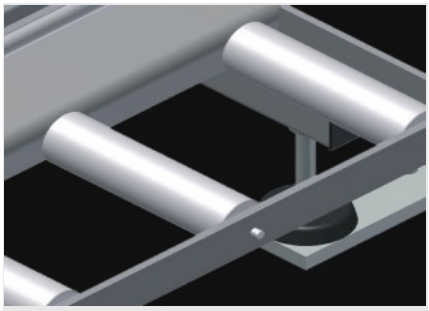

Protezione del profilo (Opzionale)

Protezione del profilo per i rulli portanti 200 mm. Rulli portanti con tubo di protezione applicato

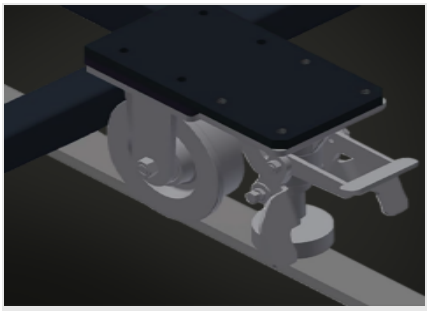

Unità mobile (Opzionale)

Unità mobile per KT/KTH/MS/VE. Unità mobile con ruote sul bordino e freno fisso

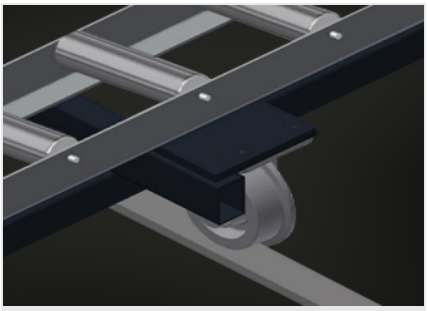

Binario (Opzionale)

Binari di 2,0 m a sinistra e a destra

Voilàp S.p.A.
Via Archimede, 10
41019 - Limidi di Soliera (MO)
ITALY

Tel 059 895411
Fax: 059 859404
P.IVA e C.F. 02057270361
info@somecopvc.com
www.somecopvc.com

The right to make technical alterations is reserved.

VE 3000 / UNITÀ DI CONTROLLO E VETRATURA

DIMENSIONE E PESO

Lunghezza (mm)	4.410
Larghezza (mm)	1.180
Altezza (mm)	2.600
Larghezza della rulliera inferiore (mm)	200
Peso (kg)	470

BLOCCAGGIO PEZZO

Larghezza massima di serraggio (mm)	3.000
Larghezza minima di serraggio (mm)	400
Altezza delle barre di serraggio (mm)	2.300
Larghezza delle barre di serraggio (mm)	120

CARATTERISTICHE

Capacità di carico (kg)	200
Altezza regolabile (mm)	500
Altezza regolabile in continuo	●
Regolazione pneumatica dell’inclinazione da 0° a 8°	○
Attacco quadruplo aria compressa	●
Rulli di inserimento a destra, completi L= 2052 mm	○
Rulli di inserimento a sinistra, completi L= 2052 mm	○
Protezioni del profilo per L= 200 mm	○
Unità mobile	○
Binario di 2,0 m a sinistra e a destra	○
Pressione aria d’esercizio (bar)	7
Consumo d'aria ca. (l/min)	35

Incluso ● disponibile ○

Voilàp S.p.A.
Via Archimede, 10
41019 - Limidi di Soliera (MO)
ITALY

Tel 059 895411
Fax: 059 859404
P.IVA e C.F. 02057270361
info@somecopvc.com
www.somecopvc.com

The right to make technical alterations is reserved.