SBZ 610/13

Centri di taglio e di lavoro

Questa macchina estremamente versatile può essere usata come centro di lavoro con la massima flessiblità. Lavorazione completa della barra sui profili senza armatura in acciaio. Centro di lavoro collegato per tagliare, forare e fresare profili per la costruzione di finestre, porte e facciate senza armatura in acciaio con raccordi delle traverse a vite. Processo di lavoro configurabile secondo le esigenze individuali, da sinistra a destra o viceversa. Trasporto in entrata con pinza prensile motorizzata regolabile in continuo. Funzione di sollevamento per il carico continuo del magazzino di ingresso. Profili guidati su rulli per restare protetti e pellicola protettiva. Ottimizzazione del taglio senza scarti prodotti dal processo. Benna interna per evitare di danneggiare i profili. Sensori di misurazione integrati per il rilevamento di pezzi residui. Evacuazione dei pezzi tramite tavolo di espulsione. PC industriale con sistema operativo Windows. Opzioni: evacuazione dei pezzi tramite nastro trasportatore a cinghia con diverse capacità di presa; dispositivo di sollevamento per profili di difficile serraggio.

Voilàp S.p.A.
Via Archimede, 10
41019 - Limidi di Soliera (MO)
ITALY

Tel 059 895411
Fax: 059 859404
P.IVA e C.F. 02057270361
info@somecopvc.com
www.somecopvc.com

The right to make technical alterations is reserved.

SBZ 610/13 / CENTRI DI TAGLIO E DI LAVORO

LAYOUT

Versione sinistra (da sinistra a destra)

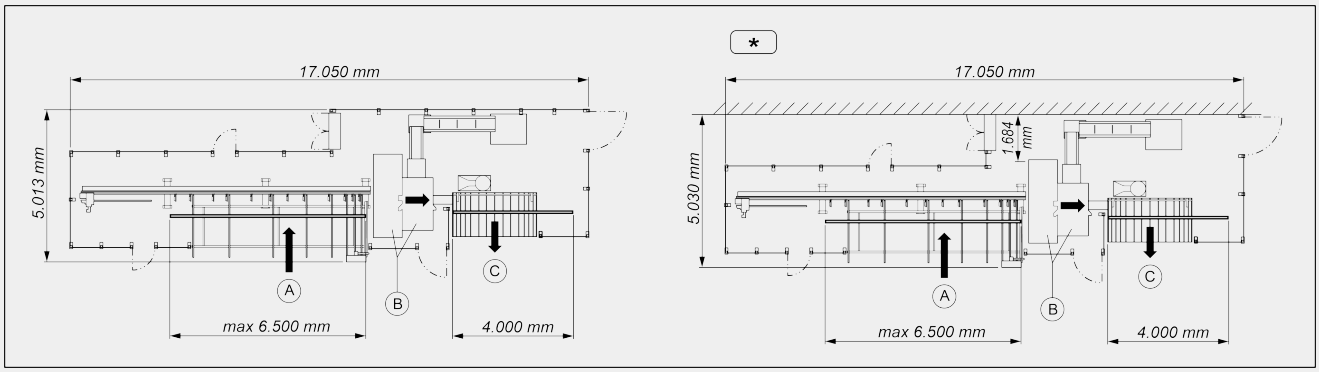

Versione destra (da destra a sinistra)

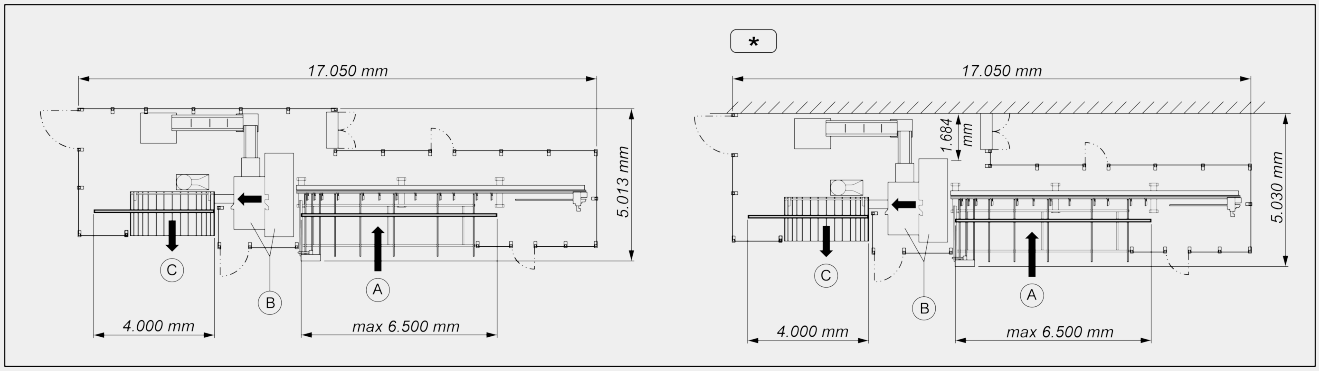

A – Magazzino di carico
B – Unità di lavoro
C – Magazzino di scarico
* – Versione standard

Le dimensioni di ingombro possono variare in base alla configurazione del prodotto.

CORSE ASSI

ASSE Y (trasversale) (mm)	370
ASSE Z (verticale) (mm)	270
ASSE X (posizionamento barra) (mm)	6.500
ASSE Y1 (posizionamento trasversale pinza) (mm)	130
ASSE Z1 (posizionamento verticale pinza) (mm)	145
ASSE A1 (rotazione pinza)	280°

Voilàp S.p.A.
Via Archimede, 10
41019 - Limidi di Soliera (MO)
ITALY

Tel 059 895411
Fax: 059 859404
P.IVA e C.F. 02057270361
info@somecopvc.com
www.somecopvc.com

The right to make technical alterations is reserved.

UNITÀ DI CARICO: POSIZIONAMENTO PROFILO

Battuta di riferimento pezzo in prossimità dell’unità di lavoro	●
Lunghezza massima caricabile (mm)	6.500
Rotazione pinza 0 ÷ 360° (asse C1) a controllo elettronico	●
Magazzino di carico a cinghioli da 10 profilati con lunghezza variabile da 500 mm a 6.500 mm	●
Sezione minima profilo lavorabile - L x H (mm)	30 x 30

ELETTROMANDRINI PER LAVORAZIONI SU PVC (CAMBIO MANUALE)

Potenza massima in S6 (kW)	0,75
Velocità massima (giri/min)	16.300
Diametro massimo (mm)	12

ELETTROMANDRINI DI FORATURA PER MANIGLIA (CAMBIO MANUALE)

Potenza massima in S6 (kW)	1,6
Velocità massima (giri/min)	2.456
Massimo diametro per testa di foratura a 3 mandrini (mm max.)	12 / 14 / 12

MOTORI LAMA (CAMBIO MANUALE)

Potenza massima in S6 (kW)	4
Velocità massima (giri/min)	2.850

ANGOLI DI TAGLIO POSSIBILI

Angoli fissi di taglio	45° / 90° / 135°

Voilàp S.p.A.
Via Archimede, 10
41019 - Limidi di Soliera (MO)
ITALY

Tel 059 895411
Fax: 059 859404
P.IVA e C.F. 02057270361
info@somecopvc.com
www.somecopvc.com

The right to make technical alterations is reserved.

FACCE LAVORABILI

Numero facce (superiore, laterali, inferiore)	1 + 2 + 1

DIAGRAMMA DI TAGLIO

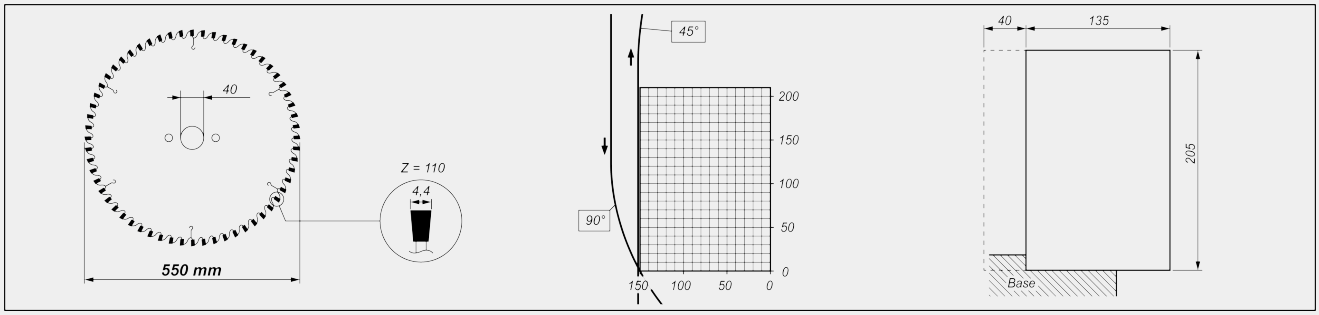

BLOCCAGGIO PEZZO

Sistema fisso automatico di bloccaggio profilo a monte della zona di fresatura	●
Sistema fisso automatico di bloccaggio profilo a valle della zona di fresatura	●
Altezza standard sistema di serraggio 20 mm	●

FUNZIONALITÀ

Operazioni di fresatura e foratura dalla barra profilata in PVC	●
Pinza ad asse rotante	●
Stampante per etichette	○

UNITÀ DI SCARICO

Tavolo di scarico con spintore pneumatico per pezzi fino a 4000 mm	●
Profondità piano di scarico magazzino a cinghioli (mm)	1.900

REFRIGERAZIONE ARMADIO ELETTRICO

Armadio elettrico con unità di condizionamento per temperature operative < 45°C	●

Incluso ● disponibile ○

Voilàp S.p.A.
Via Archimede, 10
41019 - Limidi di Soliera (MO)
ITALY

Tel 059 895411
Fax: 059 859404
P.IVA e C.F. 02057270361
info@somecopvc.com
www.somecopvc.com

The right to make technical alterations is reserved.