(someco)

a voilàp company

SBZ 608

PRZELOTOWE CENTRA FREZUJĄCE



Zintegrowane centrum obróbcze do wkręcania zbrojenia, wiercenia i frezowania profili do produkcji okien, drzwi i fasad – zbrojonych i niezbrojonych stalą. Wykonane w wersji portalowej do obróbki wysokich przekrojów profili oraz w celu optymalizacji procesów,

Voilàp S.p.A.
Via Archimede, 10
41019 - Limidi di Soliera (MO)
ITALY

Tel 059 895411
Fax: 059 859404
P.IVA e C.F. 02057270361
info@somecopvc.com
www.somecopvc.com

The right to make technical alterations is reserved.

SBZ 608 / PRZELOTOWE CENTRA FREZUJĄCE

PLAN ROZMIESZCZENIA

Wersja lewostronna (od lewej do prawej)

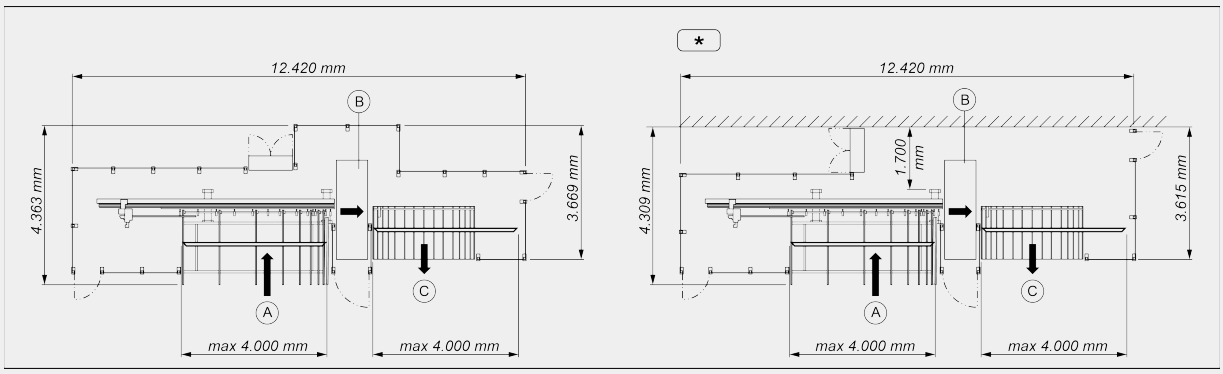

Wersja prawostronna (od prawej do lewej)

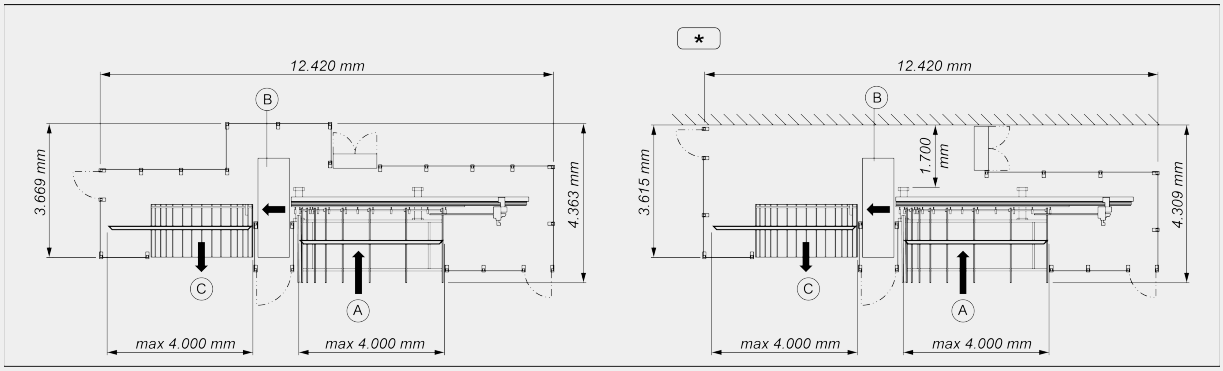

A – Magazyn załadunkowy
B – Jednostka robocza
C – Magazyn wyładunkowy
* – Wersja standardowa

Wymiary zewnętrzne mogą ulec zmianie w zależności od konfiguracji produktu.

SKOKI OSI

OŚ Y (poprzeczna) (mm)	370
OŚ Z (pionowa) (mm)	270
OŚ X (pozycjonowanie sztangi) (mm)	5.620
OŚ Y1 (pozycjonowanie poprzeczne chwytaka) (mm)	130
OŚ Z1 (pozycjonowanie pionowe chwytaka) (mm)	145
OŚ A1 (obrót chwytaka)	280°

JEDNOSTKA ŁADUNKOWA: POZYCJONOWANIE PROFILU

Ogranicznik elementu w pobliżu jednostki roboczej	●

Voilàp S.p.A.
Via Archimede, 10
41019 - Limidi di Soliera (MO)
ITALY

Tel 059 895411
Fax: 059 859404
P.IVA e C.F. 02057270361
info@somecopvc.com
www.somecopvc.com

The right to make technical alterations is reserved.

JEDNOSTKA ŁADUNKOWA: POZYCJONOWANIE PROFILU	
Maksymalna długość możliwa do załadowania (mm)	4.000
Pasowy magazyn załadunkowy z 14 profilami o zmiennej długości od 350 mm do 4000 mm o maks. wadze 40 kg	●
Podajnik ładunku do 4000 mm z chwytakiem z 2 sterownymi osiami	●
Obrót chwytaka 0 ÷ 180° (oś C1) sterowanego elektronicznie	●
Minimalny przekrój obrabianego profilu - L x H (mm)	30 x 30

ELEKTROWRZECIONA DO OBRÓBKI NA PVC (ZMIANA RĘCZNA)	
Maksymalna moc S6 (kW)	0,75
Maksymalna prędkość (obr/min)	16.300
Maksymalna średnica (mm)	12

ELEKTROWRZECIONA DO WIERCENIA KLAMKI (ZMIANA RĘCZNA)	
Maksymalna moc S6 (kW)	1,6
Maksymalna prędkość (obr/min)	2.456
Maksymalna średnica dla głowicy wiercącej z 3 wrzecionami (mm maks.)	12 / 14 / 12

ELEKTROWRZECIONA DO MAŁYCH ŚREDNIC W PVC I STALI (ZMIANA RĘCZNA) OPCJA	
Maksymalna moc S6 (kW)	1,2
Maksymalna prędkość (obr/min)	9.820
Maksymalna średnica (mm)	12

ELEKTROWRZECIONA DO OBRÓBKI POWIERZCHNI CZOŁOWYCH (ZMIANA RĘCZNA) OPCJA	
Maksymalna moc S6 (kW)	1,6
Maksymalna prędkość (obr/min)	5.600
Maksymalna średnica (mm)	160

Voilàp S.p.A.
Via Archimede, 10
41019 - Limidi di Soliera (MO)
ITALY

Tel 059 895411
Fax: 059 859404
P.IVA e C.F. 02057270361
info@somecopvc.com
www.somecopvc.com

The right to make technical alterations is reserved.

OBRABIANE POWIERZCHNIE CZOŁOWE PROFILU

Liczba powierzchni czołowych (górna, boczne, dolna)	1 + 2 + 1

ZAKRES ROBOCZY

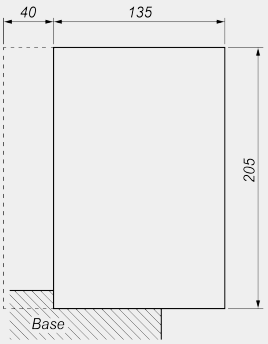

_____ maksymalna powierzchnia profilu
_ _ _ _ _ maksymalne wysunięcie

BLOKADA ELEMENTU

Stały automatyczny system blokowania profilu z przodu strefy frezowania	●
Stały automatyczny system blokowania profilu z tyłu strefy frezowania	●
Standardowa wysokość systemu zaciskania 20 mm	●
System zaciskania dla profilu dostosowanego do systemu profili	○

FUNKCJONOWANIE

Czynności wkręcania wzmocnień stalowych	○
Czynności frezowania i wiercenia elementu bezpośrednio z profilowanej sztangi	○
Przenośny skaner kodów kreskowych	●
Chwytak z osią obrotową	●
Urządzenie nadmuchujące dla dodatkowej jednostki obróbczej	○
Pakiet narzędzi obejmujący 16 jednostek	○

Voilàp S.p.A.
Via Archimede, 10
41019 - Limidi di Soliera (MO)
ITALY

Tel 059 895411
Fax: 059 859404
P.IVA e C.F. 02057270361
info@somecopvc.com
www.somecopvc.com

The right to make technical alterations is reserved.

PODSTAWA NOŚNA

Monolityczna podstawa ze stali spawanej elektrycznie i normalizowanej	●

JEDNOSTKA ROZŁADOWYWANIA

Stół wyładowczy z pchaczem pneumatycznym dla elementów do 4000 mm	●
Głębokość powierzchni rozładunkowej magazynu pasowego (mm)	1.900

CHŁODZENIE SZAFY ELEKTRYCZNEJ

Szafa elektryczna z jednostką klimatyzacji dla temperatur roboczych < 45°C	●
Klimatyzator rozdzielnicy elektrycznej i sterowanie numeryczne dla temperatur roboczych < 50°C	○

włączony ● dostępny ○

Voilàp S.p.A.
Via Archimede, 10
41019 - Limidi di Soliera (MO)
ITALY

Tel 059 895411
Fax: 059 859404
P.IVA e C.F. 02057270361
info@somecopvc.com
www.somecopvc.com

The right to make technical alterations is reserved.